REYN AUDIO
By Acme

来自亚洲的声音

是美丽．是动听．更是真实

A Sound From Asia
Beautiful, Touching, Realistic

Subwoofer Systems

REYN AUDIO RS218

REYN AUDIO RS218

● RS218 是一款高性能超低音，专为地面堆叠应用而设计，采用反射式声学设计，内置和意大利 B&C 定制开发的两个 18 英寸长冲程/4.5 英寸（116 毫米）音圈加上防水纸盘及三圈折环的驱动单元，每只驱动单元可以达到 3400 瓦的音乐功率，钕磁结构和双弹波的设计可以满足最大的直线冲程，特性杰出的暂态响应和优良的低频动态响应，保证一个真实强而有力的低音再生。

● 当使用 RS218 三个或三个的任意倍数时，可以将它们做成心形超低音阵列，其中一个音箱的物理面朝后，并在功放通道调取心型参数来驱动。这在超低音下实现了非常好的的方向性控制，并显著减少了向后方辐射的能量。

● RS218 的箱体采用时尚的斜边棱角设计，是由高密度桦木板并涂上黑色 PU 耐磨漆制造而成，防水、防潮、耐撞，完美的保护好音箱本体，网面采用异形加强筋，多孔大孔的设计可以保护单元同时对气流的阻力非常小，具有很强的穿透力，在很大程度上减少湍流空气的噪音，以及在大音压情况铁网不会出现振动产生异音。每个侧板都设计有符合人体工学把手，后部提供了额外的把手。每个音箱的顶部面板上都有四个相应形状的凹槽，以及音箱的底部有四个凸出的脚垫，他们是相对应的，防止堆叠时音箱移动。

● 产品在侧面也安装有四个小脚垫实现产品可横摆或竖摆放地上，便于在不同的场合使用，产品适用于各式活动中心、剧院、会馆、DISCO PUB、音乐俱乐部、表演厅、音乐酒吧、高档 KTV，夜总会等场所使用。可搭配 REYN AUDIO RL214, RL212, RL210, RL1, RL0.5, RX212 组合在一起使用，会有更好的音场效果，展现音乐的风格与系统完整性。

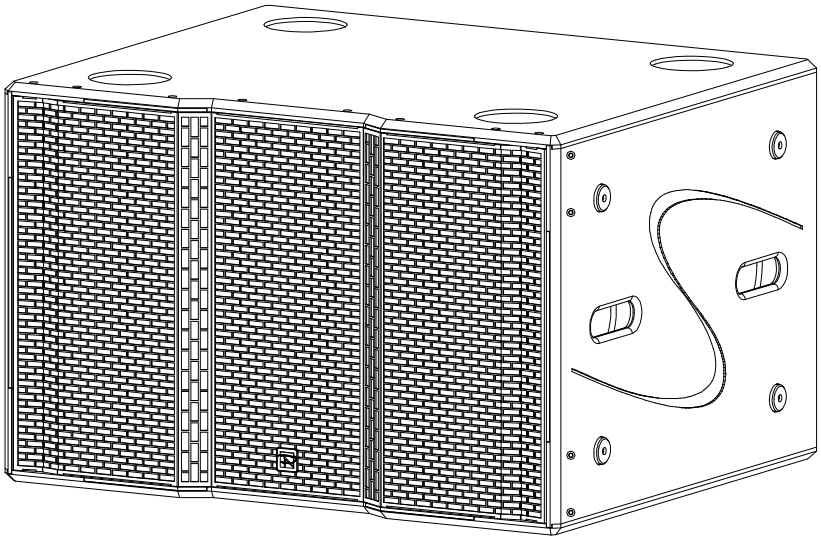

真 实 演 译 . 品 味 科 技

REYN AUDIO RS218

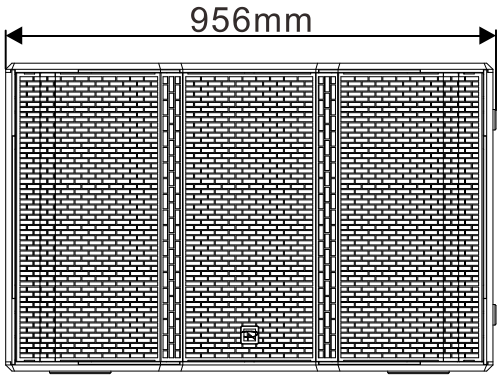

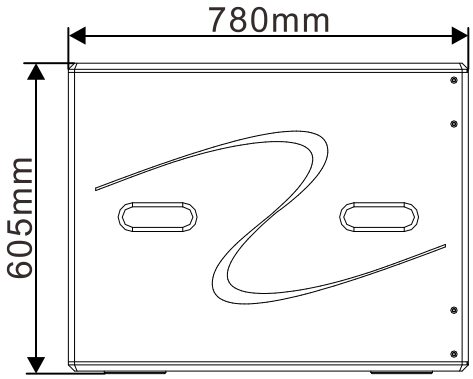

技术参数

产品型号	**RS218**
额定功率(AES)	**3400W**
音乐功率	**6800W**
标称阻抗	**4Ω**
灵敏度(1W/1m)	**103dB**
最大输出声压级	**141.3dB**
最低频率限制	**32Hz, -5dB**
驱动器	**2x18"钕磁 铝压铸盆架**
声学模式	**低频反射式**
接线位号	**1+/1- (LF); 2+/2- (Link)**
标称指向性(-6dB)	**标准或心型**
接线端口	**2x4-points Speakon®**
箱体机械可调角度	**方形箱，无可调角度**
吊挂组件	**地面堆叠使用，无吊挂件**
箱体漆面	**全桦木胶合板，黑色聚脲耐磨漆**
箱体尺寸(W 宽 x H 高 x D 深)mm	**956x605x780mm**
净重	**82kgs**

技术参数如有更改,恕不另行通知.

真 实 演 译 . 品 味 科 技