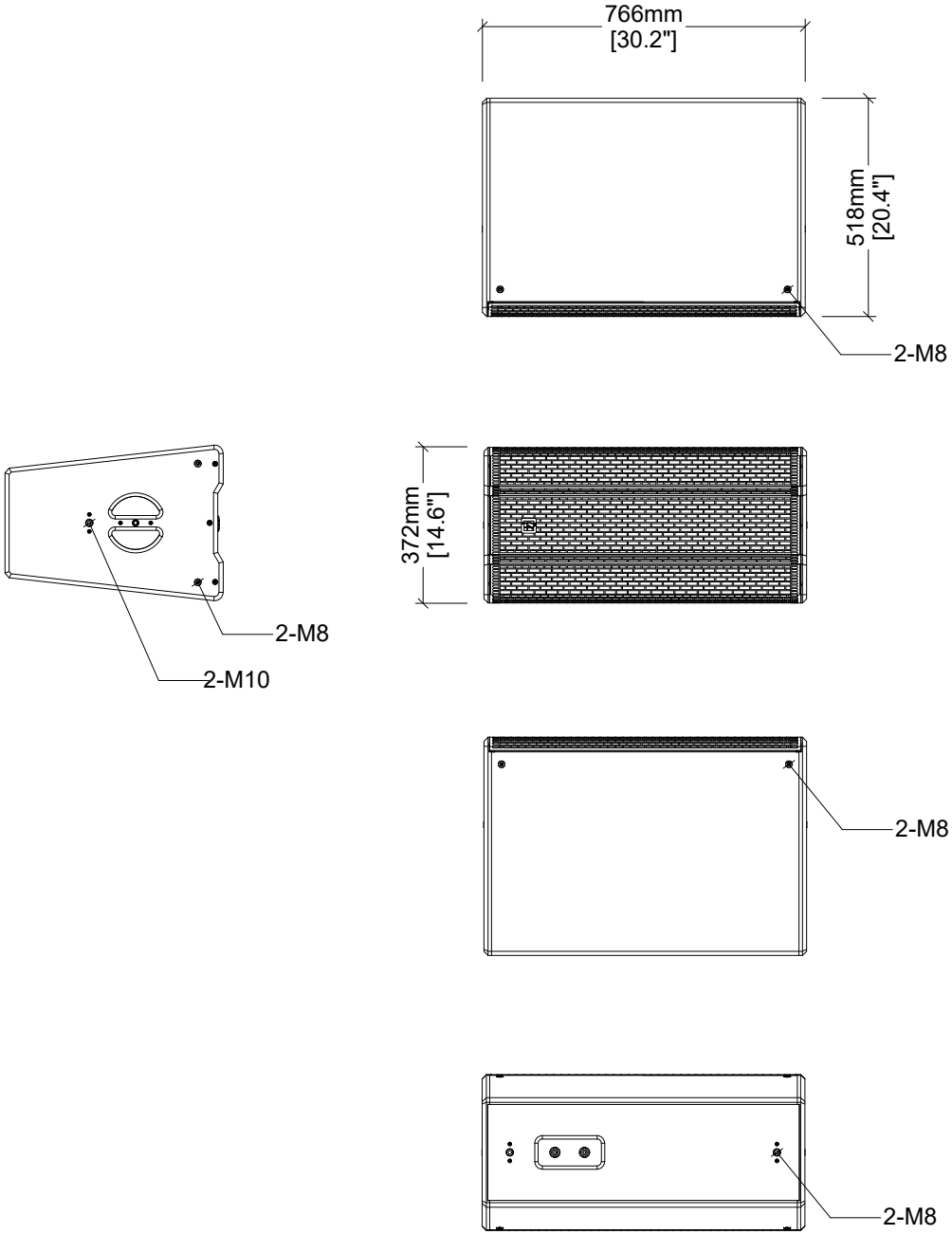

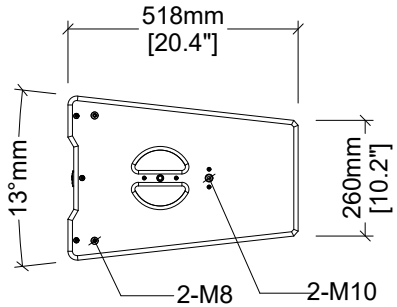

技术参数

最大输出声压级	141 dB
频率响应	68 Hz - 19 kHz
方向性	H 75° 可旋转 V 40° 可旋转
AES 功率	中高音 : 800W
标称阻抗	8 ohm
驱动器	低音: 2x12"钕磁 中音: 1x8"钕磁 高音: 1x3"钕磁钛膜压缩驱动器
接线位号	1+/1-(INPUT) ,2+/2- (Link)
箱体机械可调角度	梯形箱体角度13°，不可调整
防水防尘等级	IP55
净重	38 kg (83.8 lbs)

REYN AUDIO

产品六视图

RX12

三维视图

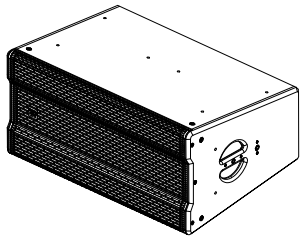

REYN AUDIO

https://www.reynaudio.com

版权声明，本图纸为佛山市毅丰电气实业有限公司独家所有。
未经事先许可，不得复制、应用或披露。

序号	日期	修订表	
		修订描述	修订者
1			
2			
3			
4			
5			
6			
7			
8			

比例	1:1	尺寸	mm/inches
参考轴对称性			
发行日期	2026. 9. 14	版本	

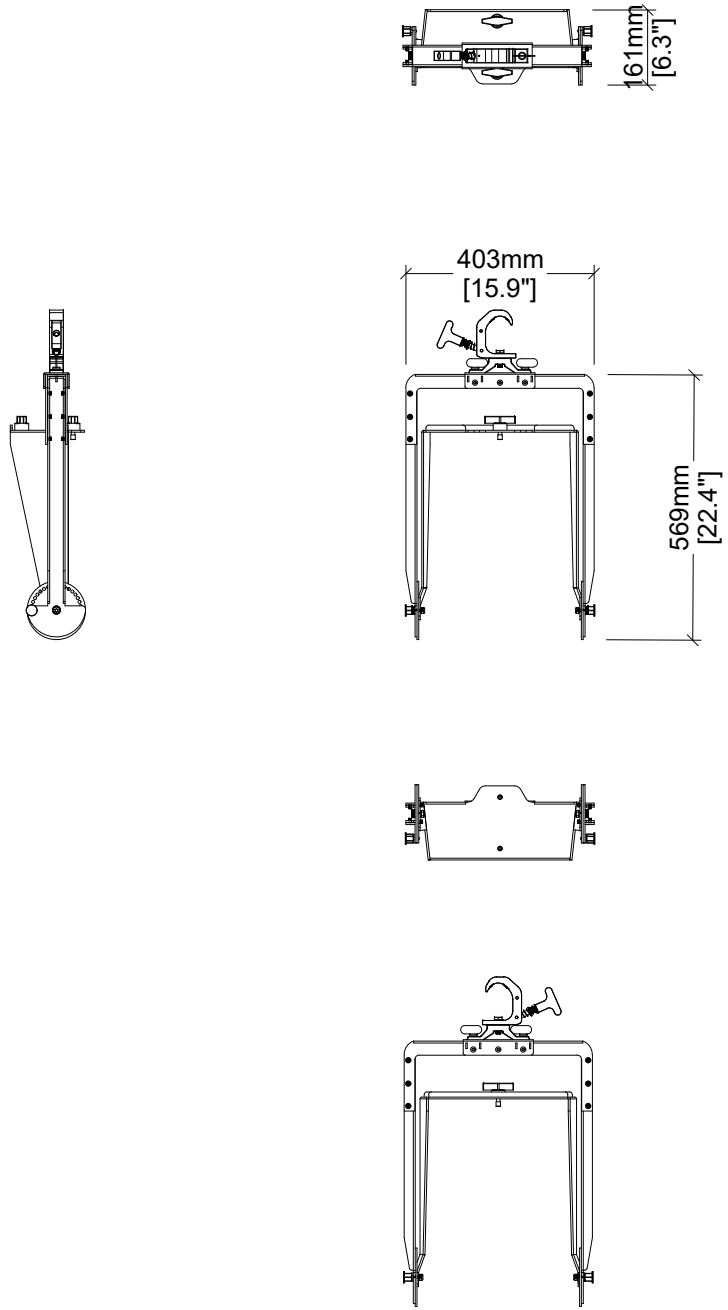

技术参数

适用系列	RX12
规格	最大承载一吊一
吊架材质	挂钩组件为铝； 主体为冷轧钢板。
表面处理	挂钩组件表面为震动氧化亮黑处理； 主体表面为黑色平光烤漆。
净重	9 kg (19.8 lbs)

REYN AUDIO

产品六视图

RX12 垂直吊架（挂钩版）

三维视图

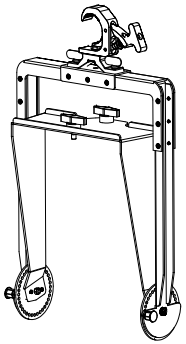

REYN AUDIO

https://www.reynaudio.com

版权声明，本图纸为佛山市毅丰电气实业有限公司独家所有。
未经事先许可，不得复制、应用或披露。

序号	日期	修订表	
		修订描述	修订者
1			
2			
3			
4			
5			
6			
7			
8			

比例	1:1	尺寸	mm/inches
参考轴对称性			
发行日期	2026. 9. 15	版本	

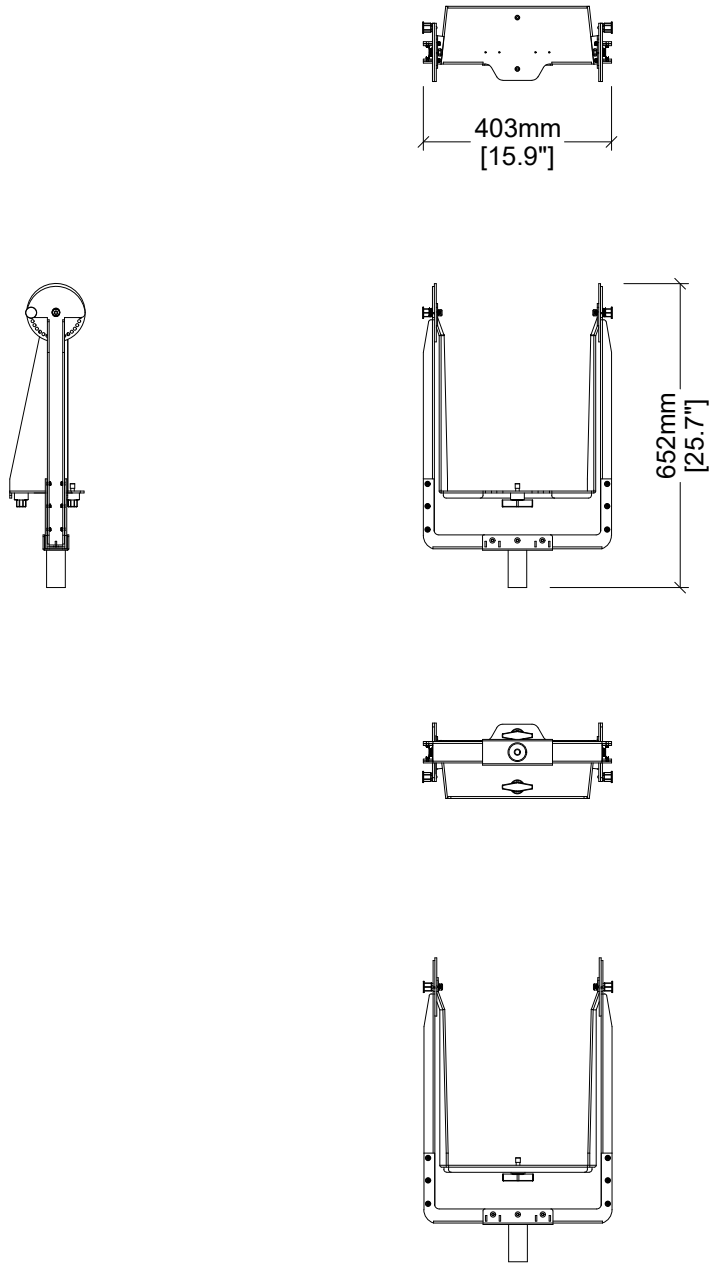

技术参数

适用系列	RX12
规格	最大承载一吊一
吊架材质	挂钩组件为铝； 主体为冷轧钢板。
表面处理	挂钩组件表面为震动氧化亮黑处理； 主体表面为黑色平光烤漆。
净重	9 kg (19.8 lbs)

REYN AUDIO

产品六视图

RX12 垂直吊架
(支撑版)

三维视图

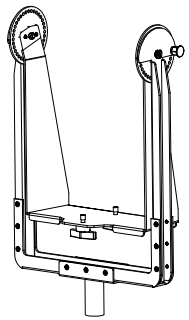

REYN AUDIO

https://www.reynaudio.com

版权声明，本图纸为佛山市毅丰电气实业有限公司独家所有。
未经事先许可，不得复制、应用或披露。

序号	日期	修订表	
		修订描述	修订者
1			
2			
3			
4			
5			
6			
7			
8			

比例	1:1	尺寸	mm/inches
参考轴对称性			
发行日期	2026.9.15	版本	

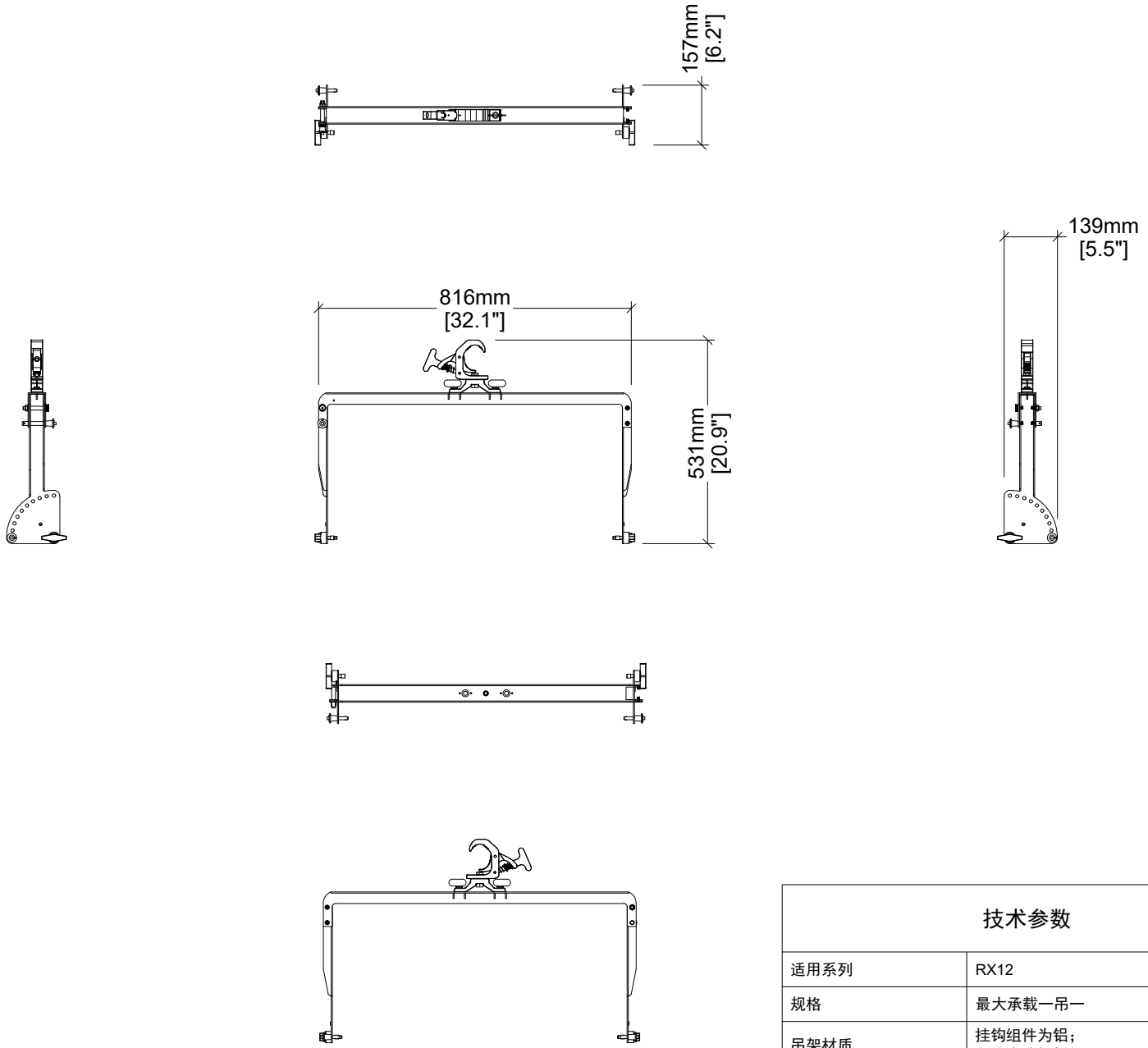

REYN AUDIO

产品六视图

RX12 水平吊架

三维视图

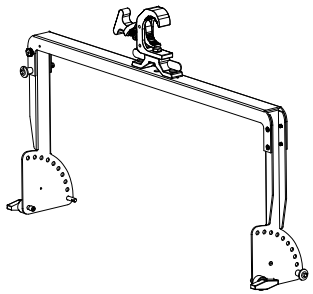

REYN AUDIO

https://www.reynaudio.com

版权声明，本图纸为佛山市毅丰电气实业有限公司独家所有。
未经事先许可，不得复制、应用或披露。

技术参数	
适用系列	RX12
规格	最大承载一吊一
吊架材质	挂钩组件为铝； 主体为冷轧钢板。
表面处理	挂钩组件表面为震动氧化亮黑处理； 主体表面为黑色平光烤漆。
净重	4 kg (8.8 lbs)

修订表			
序号	日期	修订描述	修订者
1			
2			
3			
4			
5			
6			
7			
8			

比例	1:1	尺寸	mm/inches
参考轴对称性			
发行日期	2026. 9. 15	版本	

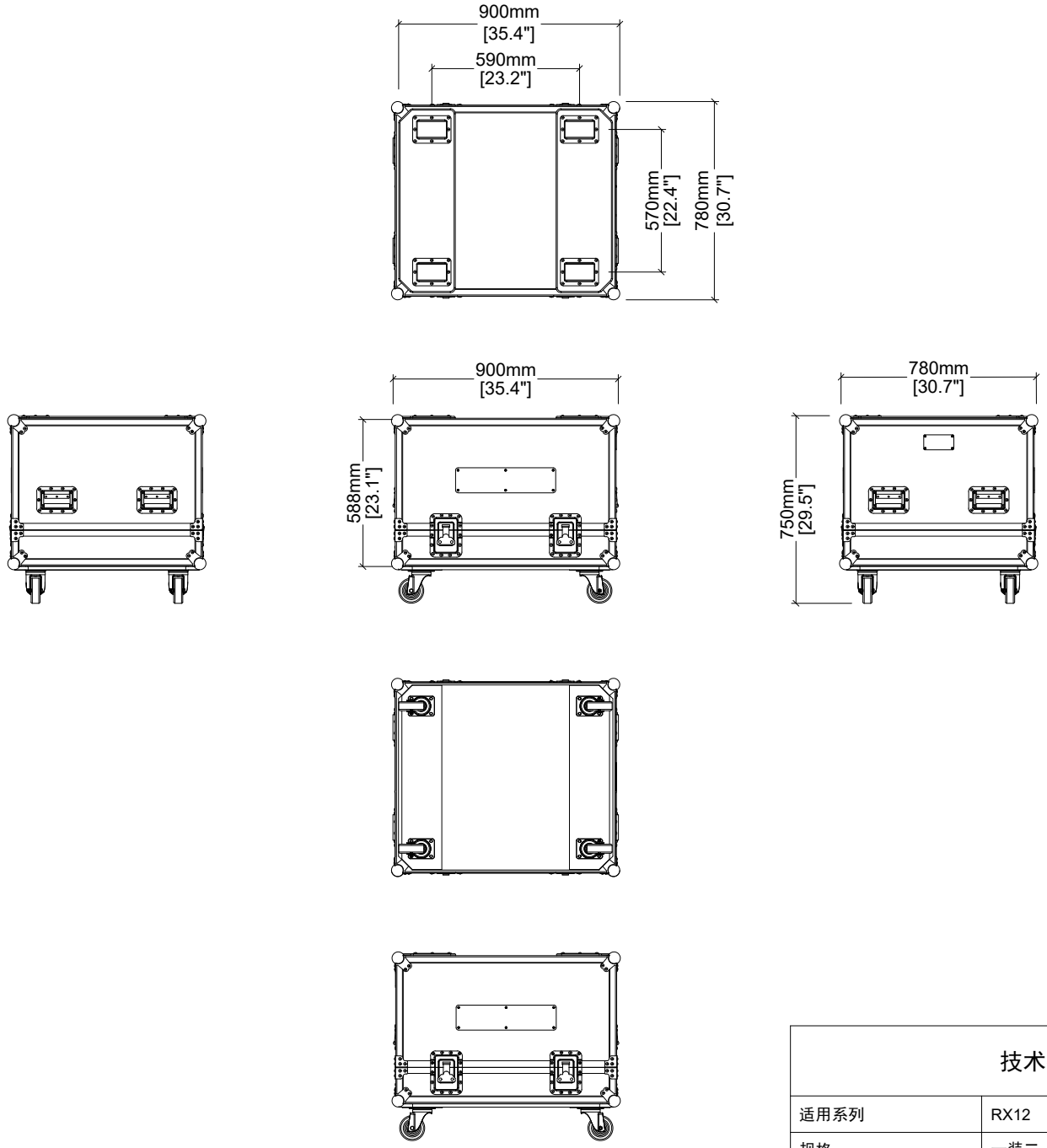

技术参数

适用系列	RX12
规格	一装二
净重	46 kg （101.4 lbs）
毛重	122 kg (269.0 lbs)

REYN AUDIO

产品六视图

RX12 飞行箱

三维视图

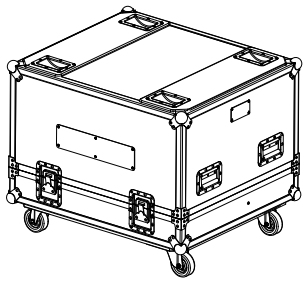

REYN AUDIO

https://www.reynaudio.com

版权声明，本图纸为佛山市毅丰电气实业有限公司独家所有。
未经事先许可，不得复制、应用或披露。

序号	日期	修订表	
		修订描述	修订者
1			
2			
3			
4			
5			
6			
7			
8			

比例	1:1	尺寸	mm/inches
参考轴对称性			
发行日期	2026.9.14	版本	

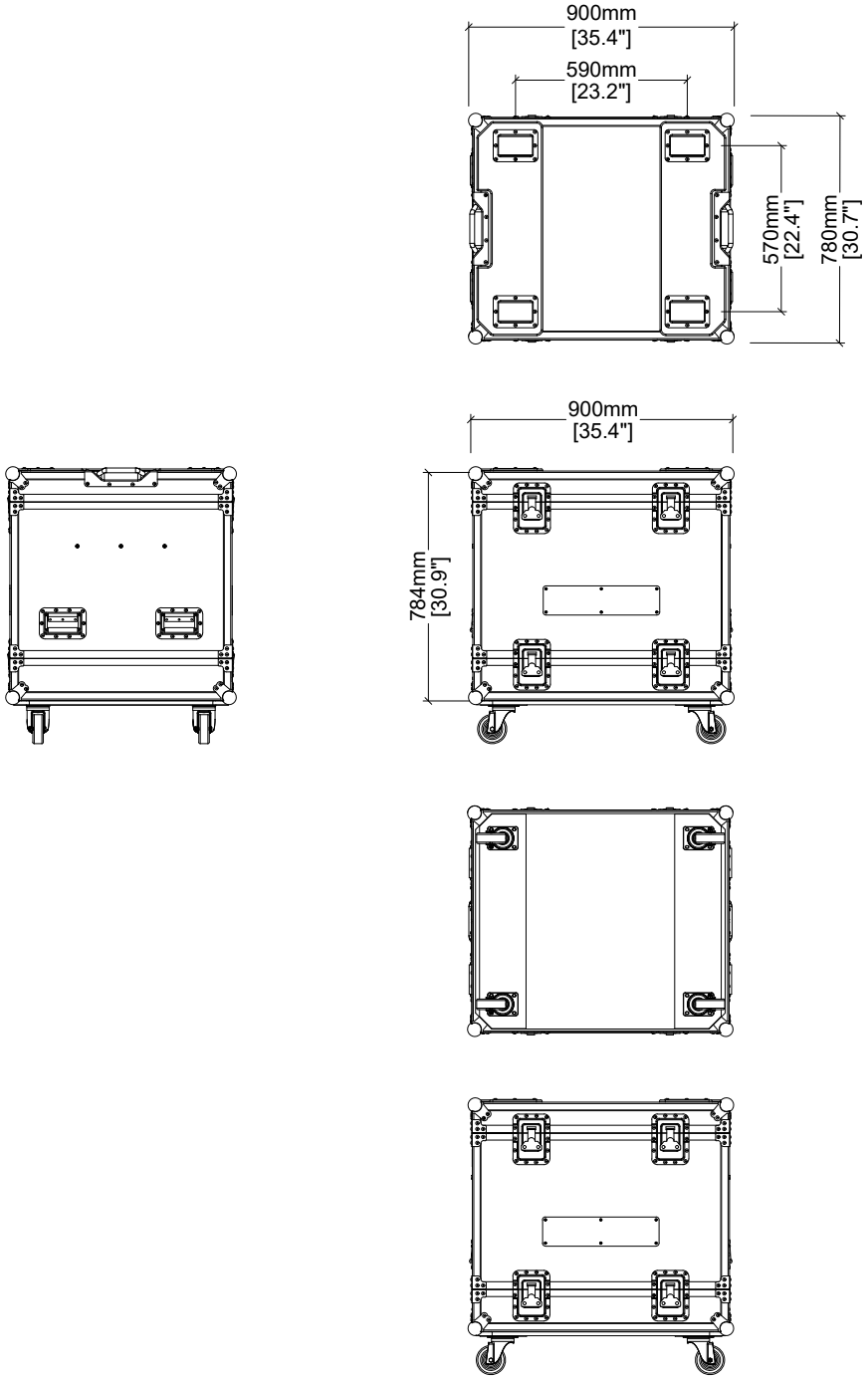

REYN AUDIO

产品六视图

RX12音响&吊架飞行箱

三维视图

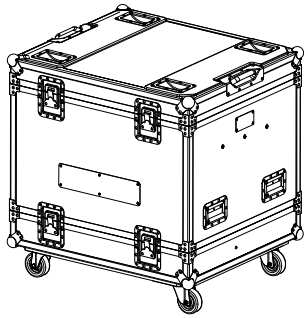

REYN AUDIO

https://www.reynaudio.com

版权声明，本图纸为佛山市毅丰电气实业有限公司独家所有。
未经事先许可，不得复制、应用或披露。

技术参数	
适用系列	RX12
规格	内含2个RX12音箱，以及2个RX12吊架
净重	61 kg (134.5 lbs)
毛重	140 kg (308.6 lbs)

修订表			
序号	日期	修订描述	修订者
1			
2			
3			
4			
5			
6			
7			
8			

比例	1:1	尺寸	mm/inches
参考轴对称性			
发行日期	2026.9.14	版本	