REYN AUDIO

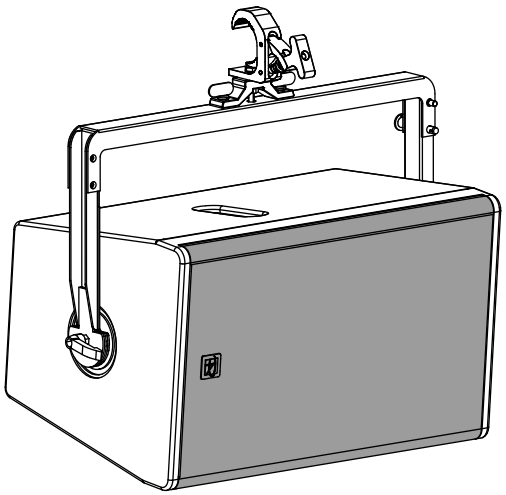

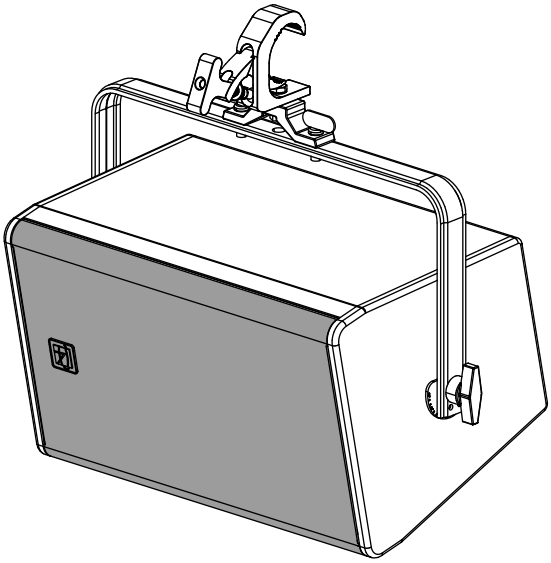

RA系列

RA15 / RA12 / RA10 / RA8 / RA5

说 明 书

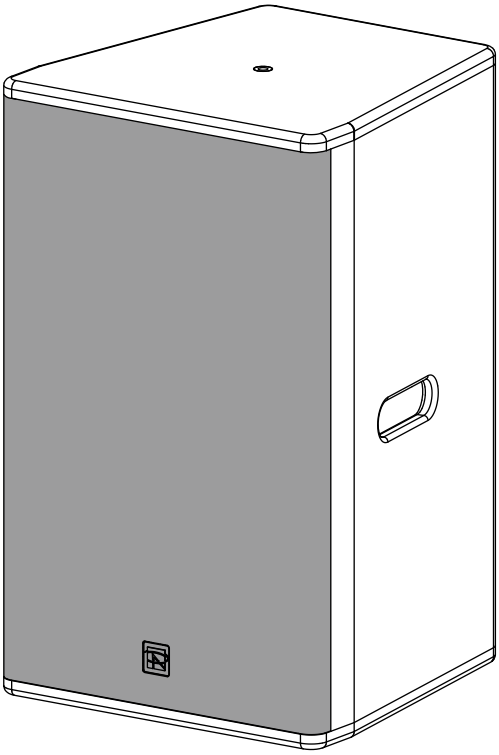

REV: 21/10/2026

使用前请仔细阅读此说明书

RA系列使用手册

请将本文件与产品放在一起或存放在安全的地方，以便日后查阅。

我们建议您定期访问REYN AUDIO网站，以获取此文档的最新版本。

转售此产品时，请将此文件交给新买家。

如果您供应REYN AUDIO产品，请提醒您的客户注意本文件。请将相关文件随系统一并附上。如需为此目的订购其他文件，可向REYN AUDIO订购。

REYN AUDIO

地址：中国广东省佛山市高明区荷城街道高明大道东898号

网址：www.reynaudio.com

Email：support@reynaudio.com

电话：+86-757-88325001

RA系列点声源音箱：声压充沛覆盖准，全场景优异扩声

结构与耐用性：坚固耐用，稳定可靠

箱体采用高密度桦木板材压制，兼具高声学刚度与良好阻尼特性，有效抑制有害谐振，保障声音纯净输出，特制钢制网罩，提供卓越的单元防护。箱体表面覆以耐磨抗撞的聚脲涂层，具备优异的防腐蚀能力，内部单元通过毫米级精度的金属构件实现科学固定，有效分散并吸收振动，确保在大动态、长时间工作下音质始终稳定如一。

为多元娱乐空间打造，具备高声压与精准覆盖，系统灵活适配，音色饱满真实。可按需选择不同规格箱体以满足规模场景的语音与音乐扩声需求。

应用与拓展：灵活安装，专业集成

在安装与部署上，RA 系列提供高度灵活的系统化解决方案：

搭配水平吊架，精准控制声音投射区域，优化声场覆盖；同时提升空间利用率；

配套多功能专业吊挂总成，支持水平、垂直多档位角度无级调节，同时兼容落地支架安装形式；安装适配性出众，灵活适配剧院、夜店、异形结构酒吧等复杂建筑空间，轻松实现声波定向投射，精准把控声场覆盖范围。

 © 2025 Reyn Audio 保留所有权利

RA15

RA15 搭载15英寸低音单元与2英寸高音单元，配合精密分频器与优化波导，实现对频率的精准管理。中低频饱满有力，奠定坚实声音基底；高频清晰通透，细节还原丰富，各频段衔接平滑自然。具备90°×60°的可控指向性，最大声压级高达133 dB；频率响应范围45 Hz - 18 kHz，广泛适用于剧院、礼堂、Livehouse、演艺厅、高端KTV及俱乐部等专业场所。

下图中展示了**RA15** 音箱的频率响应曲线。

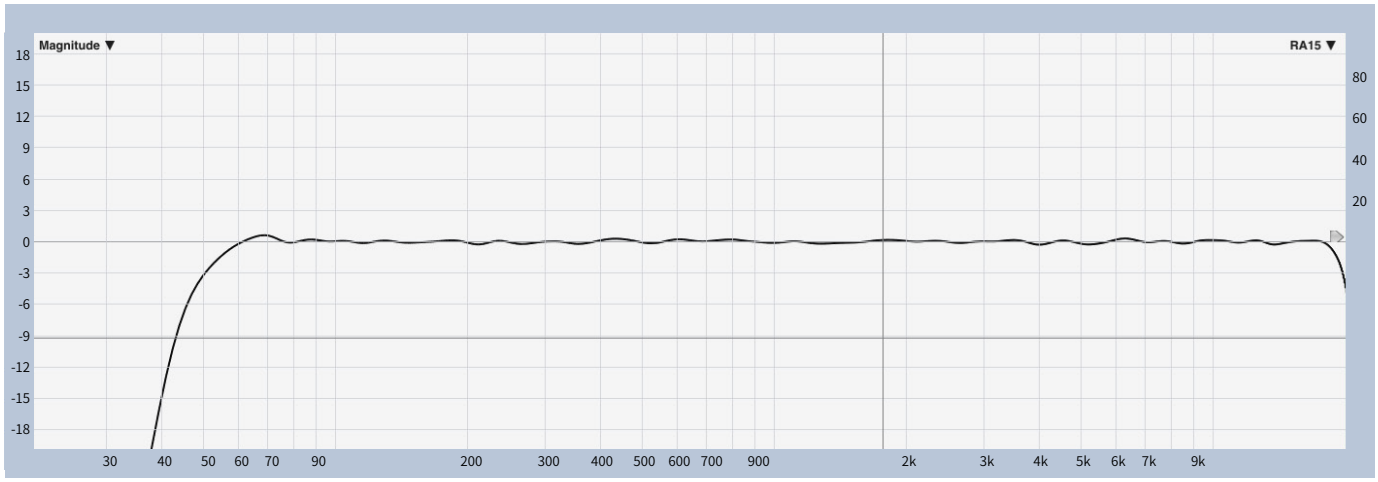

频率响应	45 Hz - 18 kHz	
最大输出声压级	低音: 131 dB	高音: 133 dB
AES功率	低音: 500 W	高音: 70 W
音乐功率	低音: 1000 W	高音: 140 W
声学模式	低音: 低频反射式	高音: CD号角式
标称阻抗	6 ohm	
驱动器	低音: 1x15"铁磁	高音: 1x2"钕磁钛膜压缩驱动器
标称指向性(-6dB)	水平: 90°	垂直: 60°
接线位号	1+/1-(INPUT) ,2+/2- (Link)	
接线端口	2x4-points Speakon®	
箱体机械可调角度	不可调整	
灵敏度(1W/1m)	低音: 98 dB	高音: 109 dB
吊装螺母	M8 (固定安装吊点)	

 © 2025 Reyn Audio 保留所有权利

RA12

RA12 搭载12英寸低音与2英寸高音单元，结合精密分频器与优化波导，实现精准的频率管理，确保声音干净利落。中低频醇厚饱满，高频通透延展，频段衔接平滑自然，忠实还原每一处人声与乐器的细腻质感。具备90°×60°的可控指向性，峰值声压级高达133 dB，轻松覆盖中大型空间；频率响应下探45 Hz，上至18 kHz，广泛适用于剧院、演艺厅、Livehouse、高端KTV及俱乐部等专业场所。

下图中展示了**RA12** 音箱的频率响应曲线。

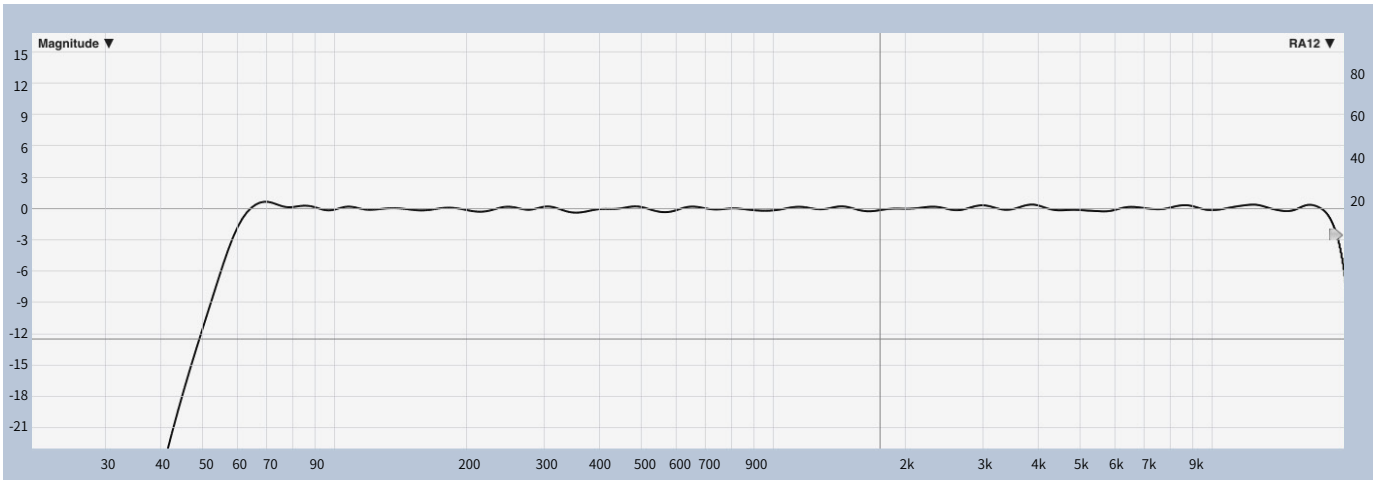

频率响应	45 Hz - 18 kHz	
最大输出声压级	低音: 130 dB	高音: 133 dB
AES功率	低音: 500 W	高音: 70 W
音乐功率	低音: 1000 W	高音: 140 W
声学模式	低音: 低频反射式	高音: CD号角式
标称阻抗	6 ohm	
驱动器	低音: 1x12"铁磁	高音: 1x2"钕磁钛膜压缩驱动器
标称指向性(-6dB)	水平: 90°	垂直: 60°
接线位号	1+/1-(INPUT) ,2+/2- (Link)	
接线端口	2x4-points Speakon®	
箱体机械可调角度	不可调整	
灵敏度(1W/1m)	低音: 96.5 dB	高音: 109 dB
吊装螺母	M8 (固定安装吊点)	

 © 2025 Reyn Audio 保留所有权利

RA10

RA10 内置10英寸中低音单元与1.75英寸高音单元，搭配先进内置分频器与同轴结构，实现精确的频率控制，有效避免频段衔接失真，确保声音过渡自然流畅，从浑厚低频到通透高频均能细腻呈现。具备70°×70°均匀指向特性。系统最大声压级达128 dB，频率响应范围宽达63 Hz – 18 kHz，广泛适用于剧院、会馆、DISCO PUB、音乐俱乐部、表演厅、音乐酒吧、高档KTV等专业音响场所。

下图中展示了**RA10** 音箱的频率响应曲线。

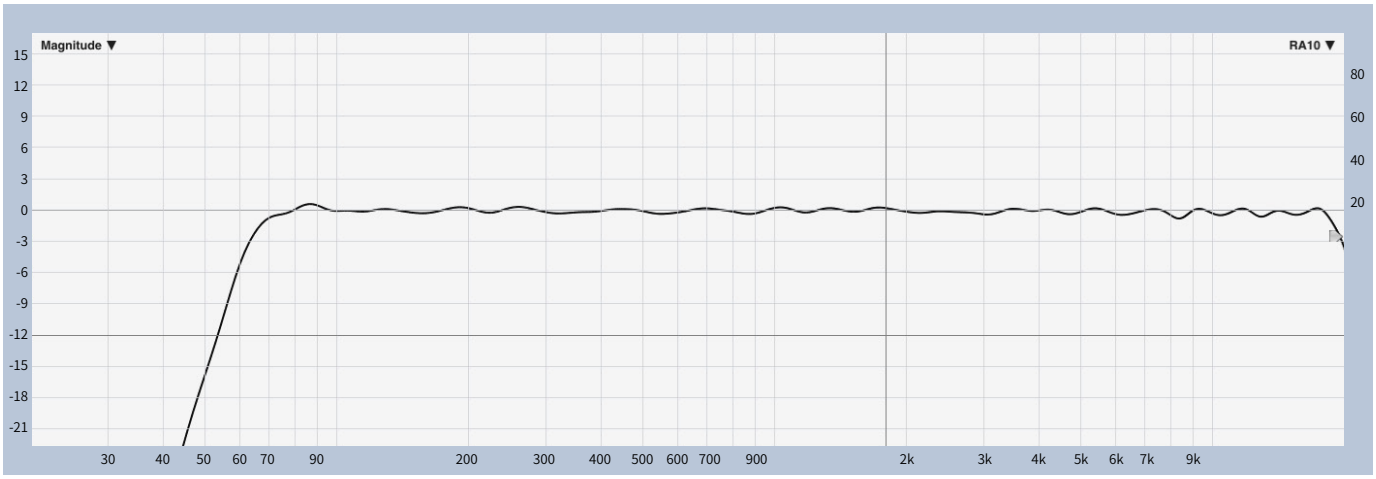

频率响应	63 Hz - 18 kHz	
最大输出声压级	低音: 128 dB	高音: 125 dB
AES功率	低音: 300 W	高音: 45 W
音乐功率	低音: 600 W	高音: 90 W
声学模式	低音: 低频反射式	高音: CD号角式
标称阻抗	8 ohm	
驱动器	低音: 1x10"铁磁	高音: 1x1.75"钕磁钛膜压缩驱动器
标称指向性(-6dB)	水平: 70°	垂直: 70°
接线位号	1+/1-(INPUT) ,2+/2- (Link)	
接线端口	2x4-points Speakon®	
箱体机械可调角度	梯形箱体角度18°，不可调整	
灵敏度(1W/1m)	低音: 97 dB	高音: 102 dB
吊装螺母	M10 (快速拆装吊点)	M8 (固定安装吊点)

 © 2025 Reyn Audio 保留所有权利

RA8

RA8 集成了8英寸中低音单元与1.35英寸高音单元，通过同轴技术，实现了高、中、低频段的平滑衔接与自然过渡，精准还原细腻宽广的声场。最大声压级可达127 dB，配合100°×100°的宽指向性覆盖，内置精密分频器，能对不同频段进行独立精准调控，确保声音输出始终清晰、稳定。可完美适配剧院、酒吧、KTV等多种场所的安装需求。

下图中展示了**RA8** 音箱的频率响应曲线。

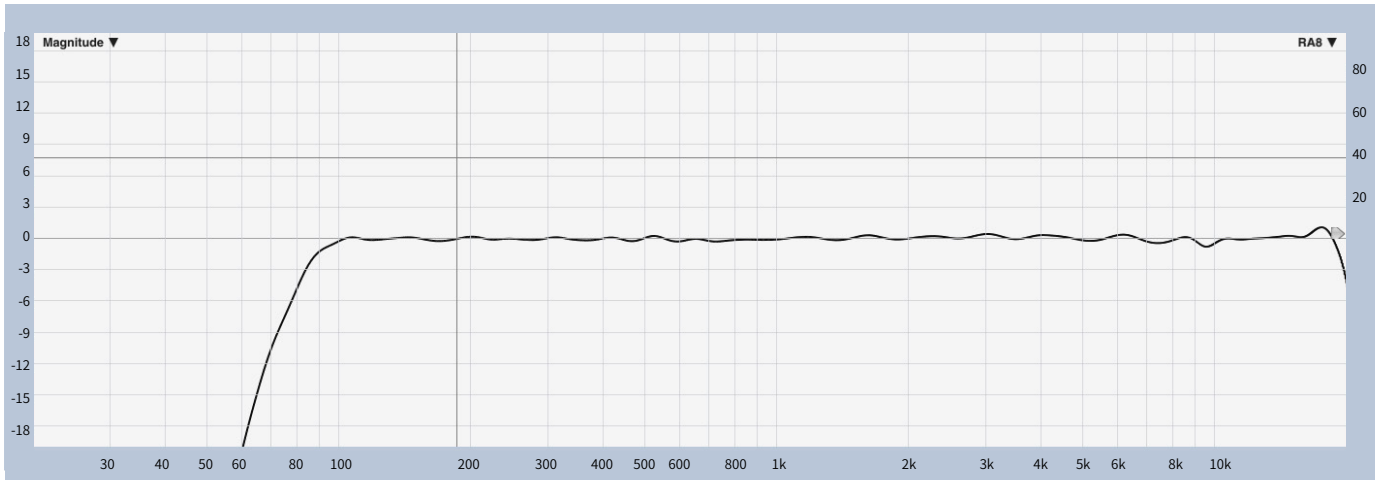

频率响应	85 Hz - 18 kHz	
最大输出声压级	低音: 127 dB	高音: 120 dB
AES功率	低音: 250 W	高音: 30 W
音乐功率	低音: 500 W	高音: 60 W
声学模式	低音: 低频反射式	高音: 号角式
标称阻抗	8 ohm	
驱动器	低音: 1x8"铁磁	高音: 1x1.35"钕磁钛膜压缩驱动器
标称指向性(-6dB)	水平: 100°	垂直: 100°
接线位号	1+/1-(INPUT) ,2+/2- (Link)	
接线端口	2x4-points Speakon®	
箱体机械可调角度	梯形箱体角度18°，不可调整	
灵敏度(1W/1m)	低音: 97 dB	高音: 100 dB
吊装螺母	M10 (快速拆装吊点)	M8 (固定安装吊点)

 © 2025 Reyn Audio 保留所有权利

RA5

RA5 采用5英寸低音与1.75英寸高音单元，结合同轴结构与精密分频器，实现点声源发声。中低频温润饱满，高频清晰通透，频段衔接平滑自然。拥有80°×80°的宽幅指向性，最大声压级达121 dB，频率响应范围100 Hz - 18 kHz。轻松应对语音扩声、背景音乐及高品质音乐重放。广泛适用于剧院、音乐餐吧、俱乐部、高端KTV等专业场所。

下图中展示了**RA5** 音箱的频率响应曲线。

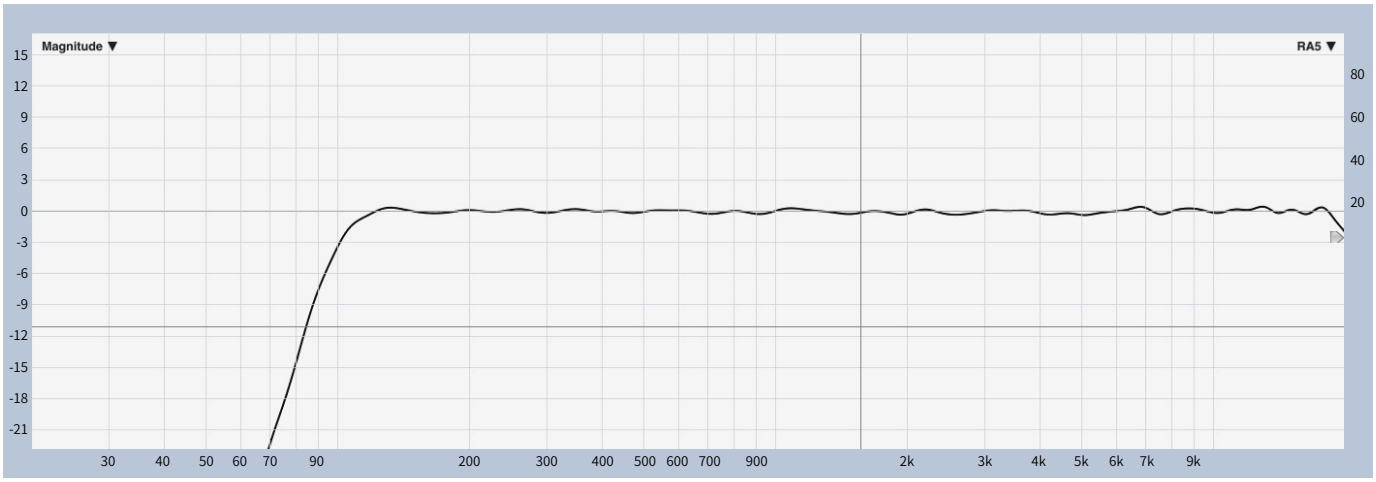

频率响应	100 Hz - 18 kHz	
最大输出声压级	低音: 112 dB	高音: 121 dB
AES功率	低音: 150 W	高音: 30 W
音乐功率	低音: 300 W	高音: 60 W
声学模式	低音: 低频反射式	高音: 号角式
标称阻抗	16 ohm	
驱动器	低音: 1x5"钕磁	高音: 1x1.75"钕磁钛膜压缩驱动器
标称指向性(-6dB)	水平: 80°	垂直: 80°
接线位号	1+/1-(INPUT) ,2+/2- (Link)	
接线端口	螺丝端子(4x2.54mm)	
箱体机械可调角度	梯形箱体角度18°，不可调整	
灵敏度(1W/1m)	低音: 91 dB	高音: 100 dB
吊装螺母	M10 (快速拆装吊点)	

 © 2025 Reyn Audio 保留所有权利

下图中，展示了不同频率下RA系列各型号指向性，该图是通过等声压线绘制而成的。

RA15

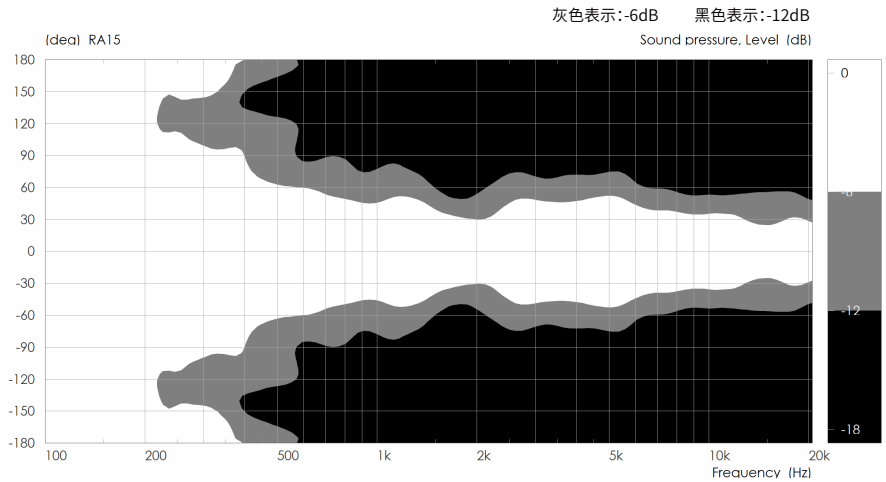

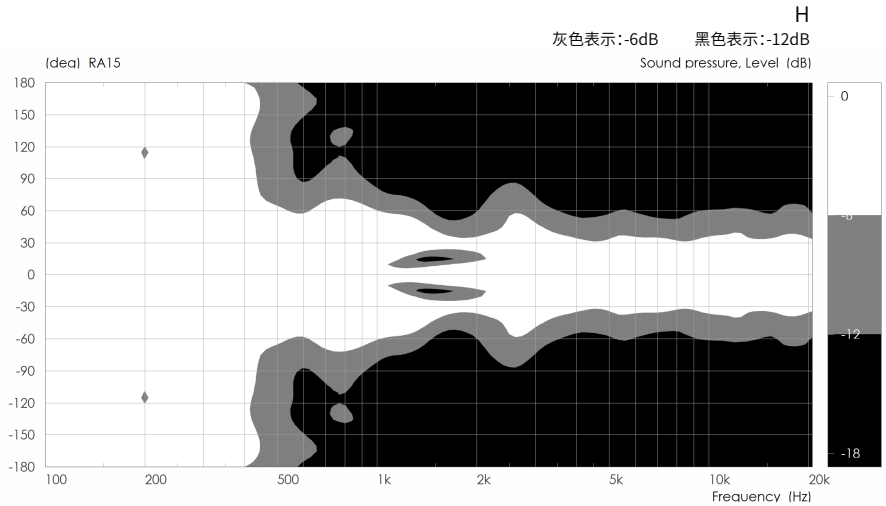

 © 2025 Reyn Audio 保留所有权利

下图中，展示了不同频率下RA系列各型号指向性，该图是通过等声压线绘制而成的。

RA12

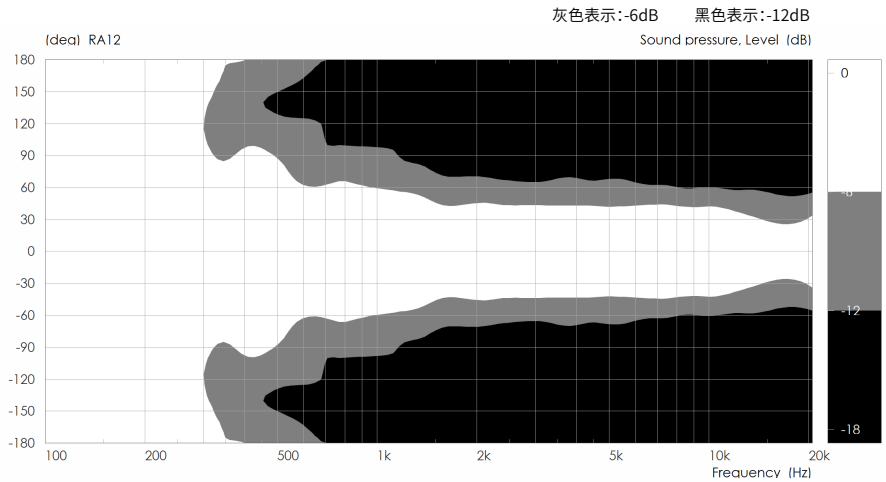

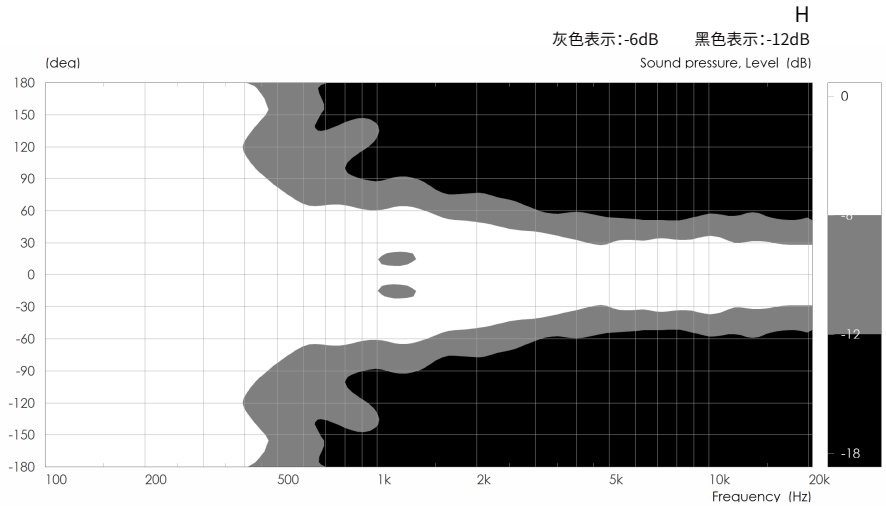

 © 2025 Reyn Audio 保留所有权利

下图中，展示了不同频率下K系列各型号指向性，该图是通过等声压线绘制而成的。

RA10

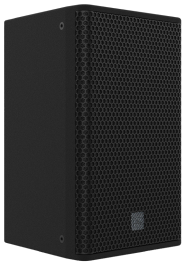

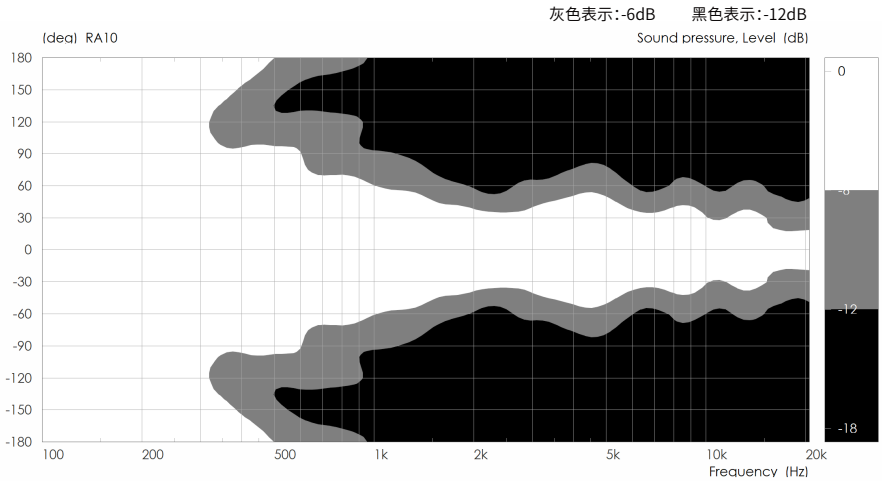

RA8

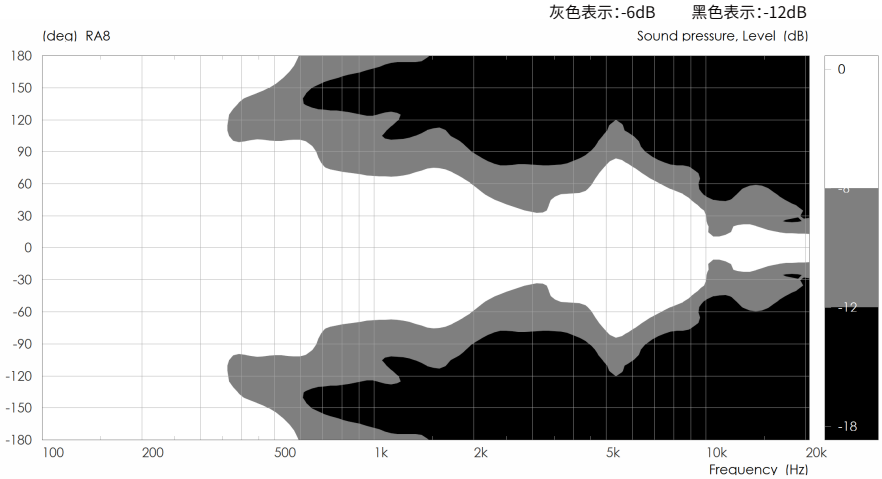

RA5

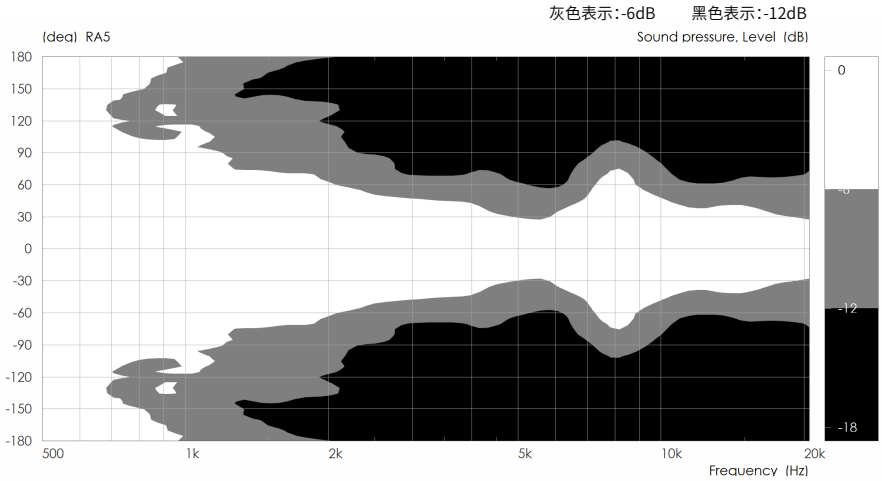

 © 2025 Reyn Audio 保留所有权利

软件应用程序

TURANDOT 声学系统平台
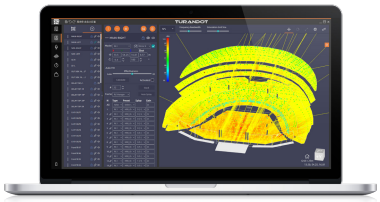

RA 系列配件

RA15 水平吊架	RA10 水平吊架	RA8 水平吊架

RA5 水平吊架(快装版本)	RA5 水平吊架(非快装版本)

 © 2025 Reyn Audio 保留所有权利

4.1 RA15 吊架介绍

- **水平吊架：横向稳定支撑，覆盖宽度大，适合舞台演出、大厅均匀扩声。**
- **RA系列音箱横向箱体两侧分别集成了两组水平吊架专用吊孔。**
- **箱体横向两侧专用吊孔用于精准固定音箱与吊架，搭配角度调节机构，可灵活设定音箱辐射角度，为 RA 12/RA8点声源音箱提供稳固支撑与精准声场调控，满足不同场景的扩声覆盖需求。**

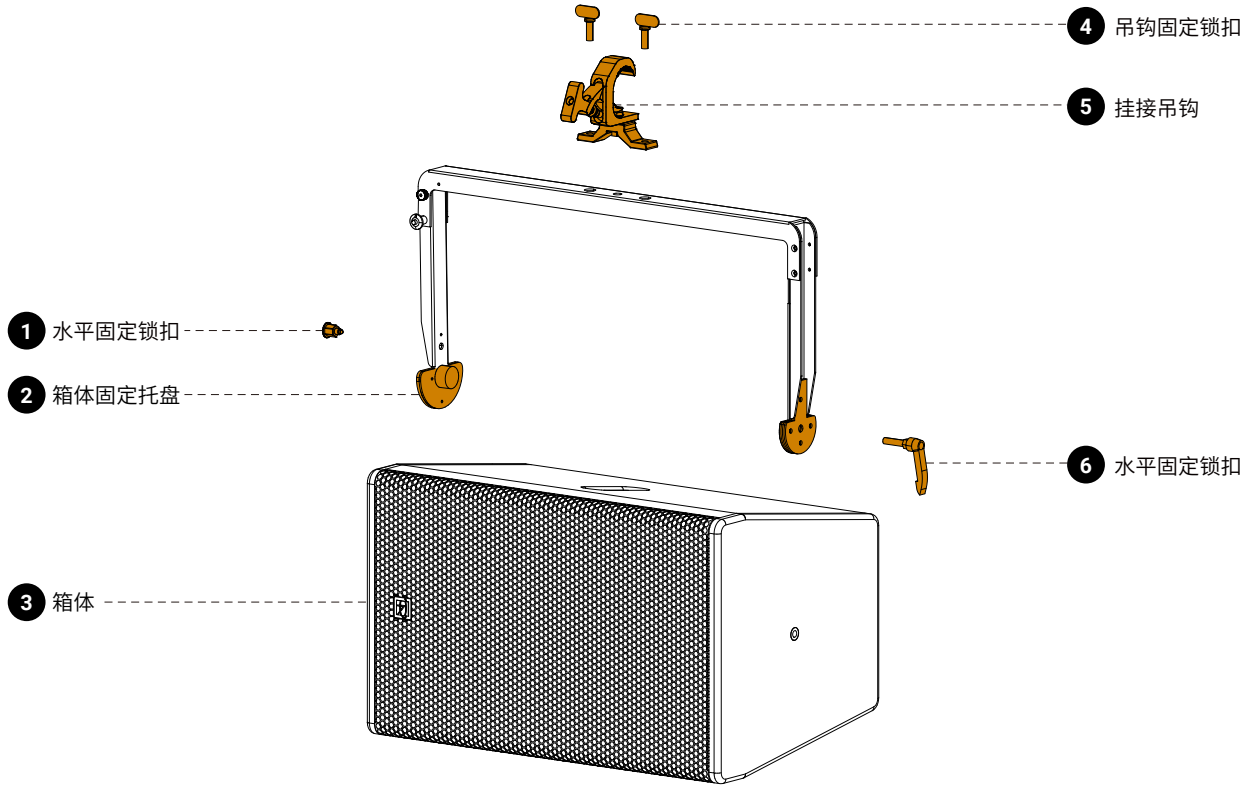

注意：

吊挂前需明确装孔，错装孔位将导致音箱悬伸方向偏差，甚至引发因受力不当而变形，从而造成人员危险。

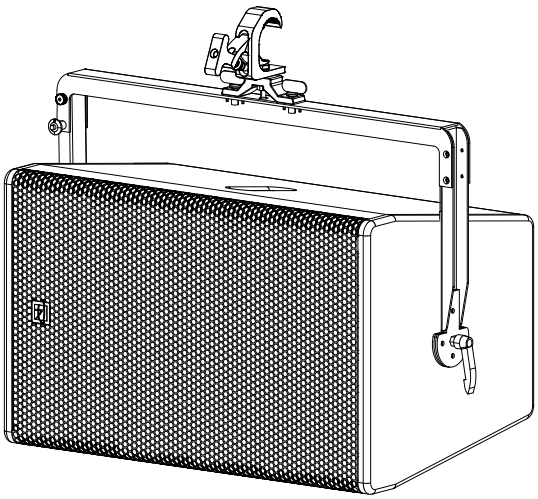

 © 2025 Reyn Audio 保留所有权利

4.2 RA10 吊架介绍

- **水平吊架：横向稳定支撑，覆盖宽度大，适合舞台演出、大厅均匀扩声。**
- **RA系列音箱横向箱体两侧分别集成了两组水平吊架专用吊孔。**
- **箱体横向两侧专用吊孔用于精准固定音箱与吊架，搭配角度调节机构，可灵活设定音箱辐射角度，为 RA 12/RA8点声源音箱提供稳固支撑与精准声场调控，满足不同场景的扩声覆盖需求。**

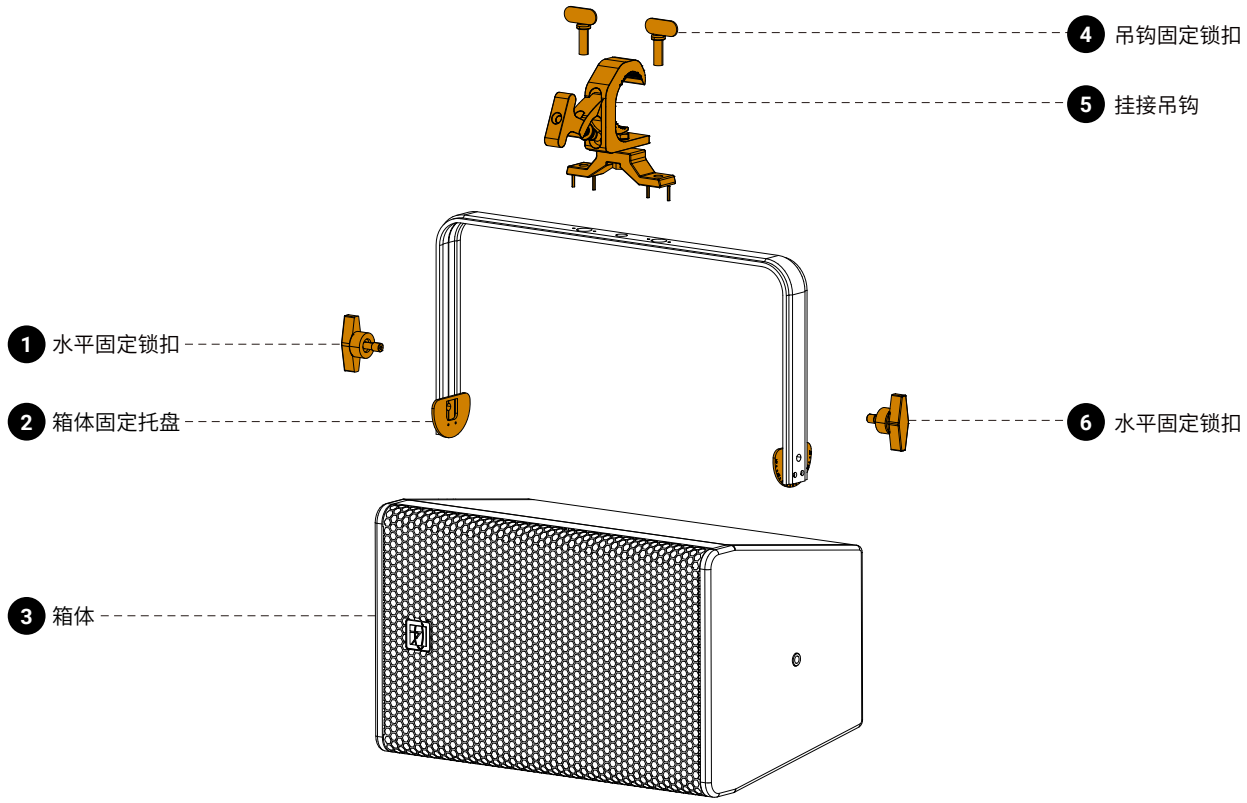

注意：

吊挂前需明确装孔，错装孔位将导致音箱悬伸方向偏差，甚至引发因受力不当而变形，从而造成人员危险。

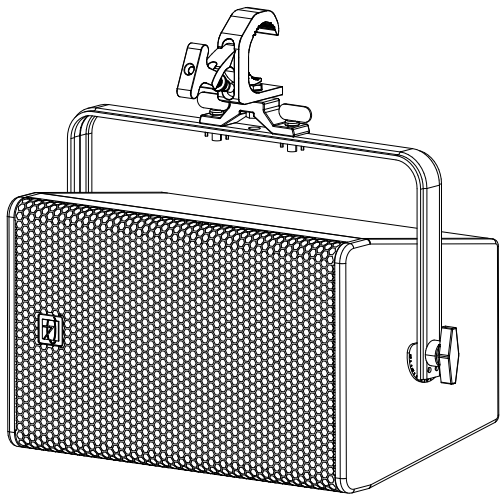

 © 2025 Reyn Audio 保留所有权利

4.3 RA8 吊架介绍

- **水平吊架：横向稳定支撑，覆盖宽度大，用作台唇补声、侧补声、内场后区补声，也可作为报告厅、多功能厅主力扩声。**
- **RA系列音箱横向箱体两侧分别集成了两组水平吊架专用吊孔。**
- **箱体横向两侧专用吊孔用于精准固定音箱与吊架，搭配角度调节机构，可灵活设定音箱辐射角度，为 RA 12/RA8点声源音箱提供稳固支撑与精准声场调控，满足不同场景的扩声覆盖需求。**

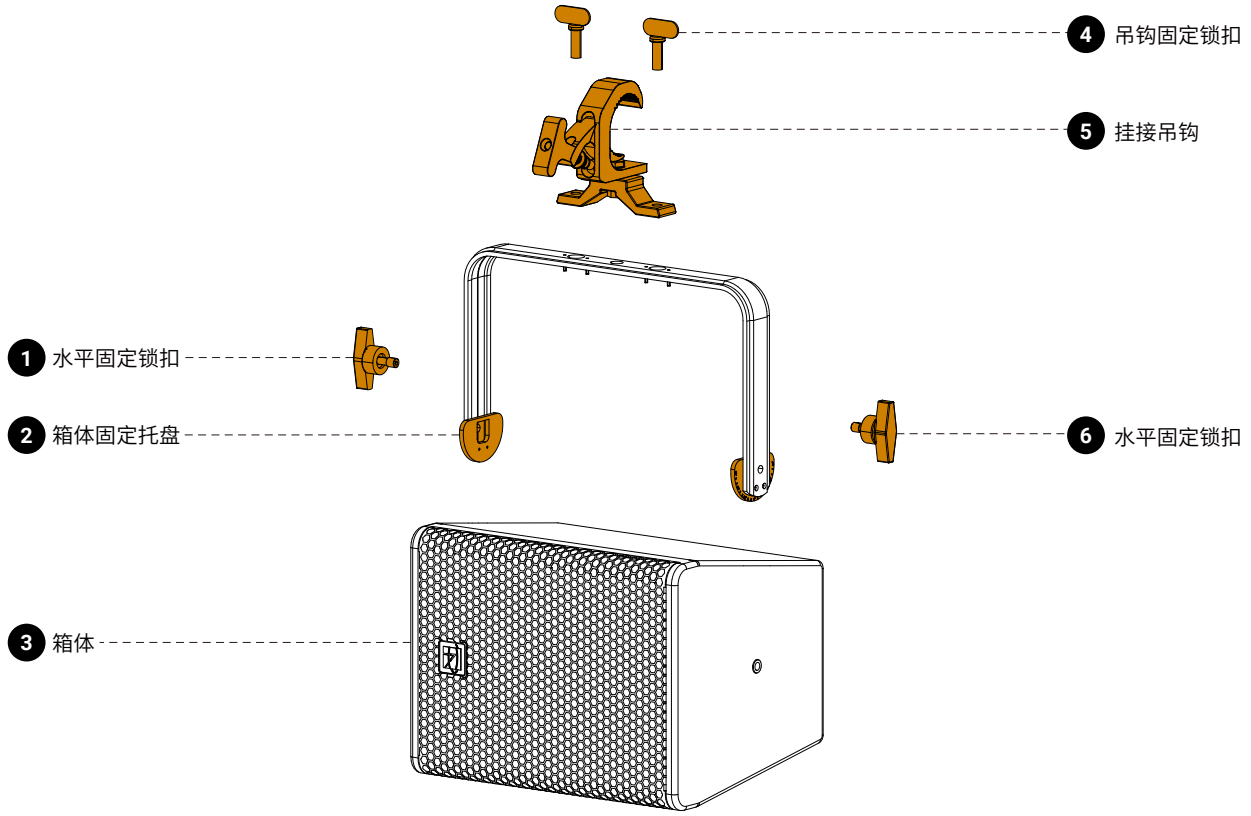

注意：

吊挂前需明确装孔，错装孔位将导致音箱悬伸方向偏差，甚至引发因受力不当而变形，从而造成人员危险。

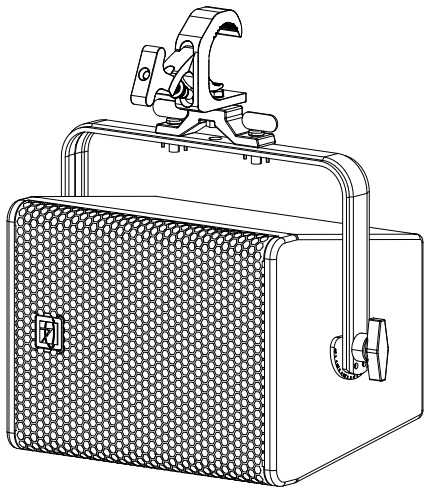

 © 2025 Reyn Audio 保留所有权利

4.4 RA5 吊架(快锁版本)介绍

- **水平吊架:横向稳定支撑,用于侧补、台唇、过道及后区声场补盲;同时可作为会议室、酒吧、小型宴会厅等中小空间的主扩扬声器。**
- **RA系列音箱横向箱体两侧分别集成了两组水平吊架专用吊孔。**
- **箱体横向两侧专用吊孔用于精准固定音箱与吊架,搭配角度调节机构,可灵活设定音箱辐射角度,为 RA 12/RA8点声源音箱提供稳固支撑与精准声场调控,满足不同场景的扩声覆盖需求。**

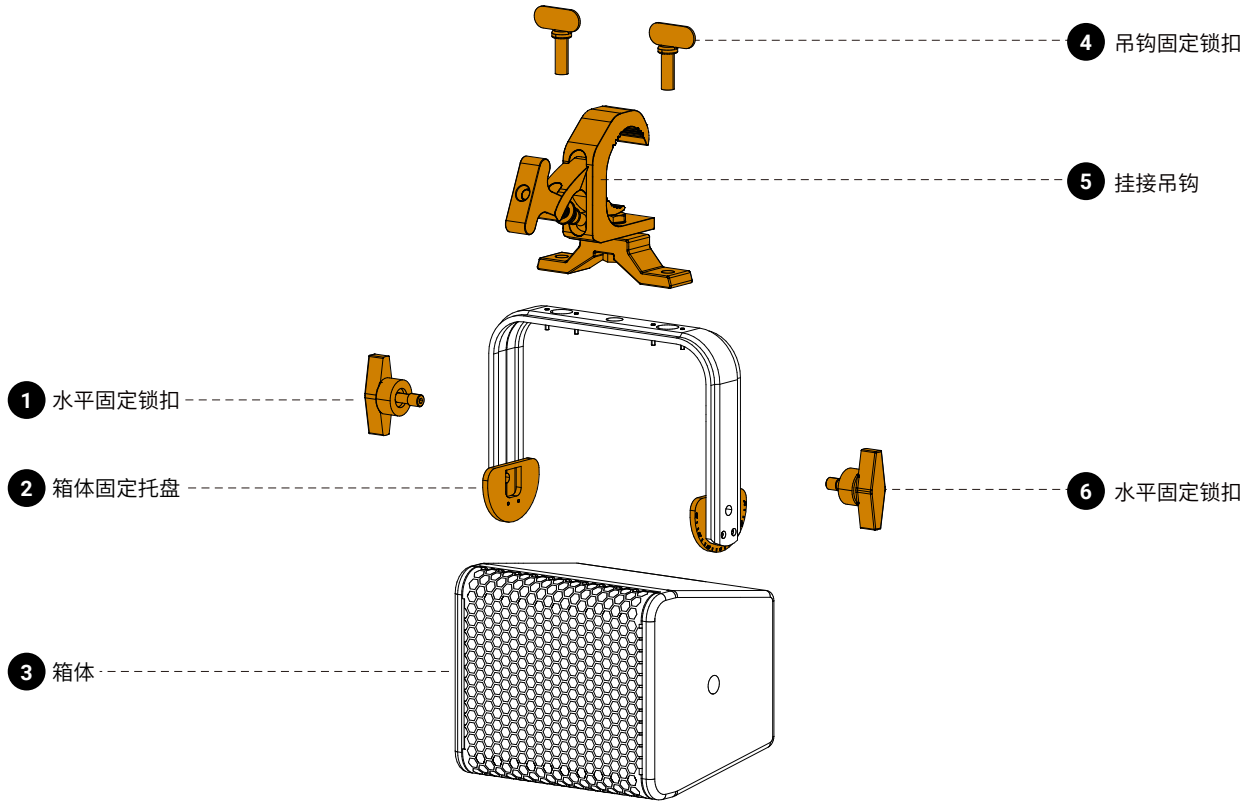

注意:

吊挂前需明确装孔,错装孔位将导致音箱悬伸方向偏差,甚至引发因受力不当而变形,从而造成人员危险。

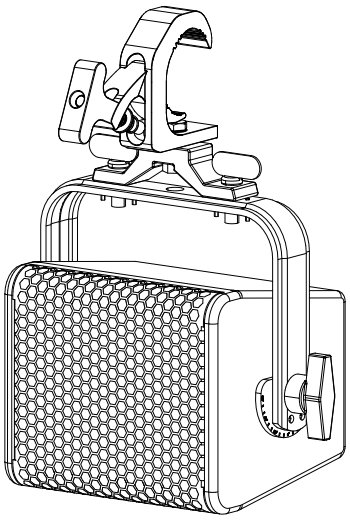

 © 2025 Reyn Audio 保留所有权利

4.4 RA5 吊架(非快锁版本)介绍

- **水平吊架:用于侧补、台唇、过道及后区声场补盲;同时可作为会议室、酒吧、小型宴会厅等中小空间的主扩扬声器。**
- **RA系列音箱横向箱体两侧分别集成了两组水平吊架专用吊孔。**
- **箱体横向两侧专用吊孔用于精准固定音箱与吊架,搭配角度调节机构,可灵活设定音箱辐射角度,为 RA 12/RA8点声源音箱提供稳固支撑与精准声场调控,满足不同场景的扩声覆盖需求。**

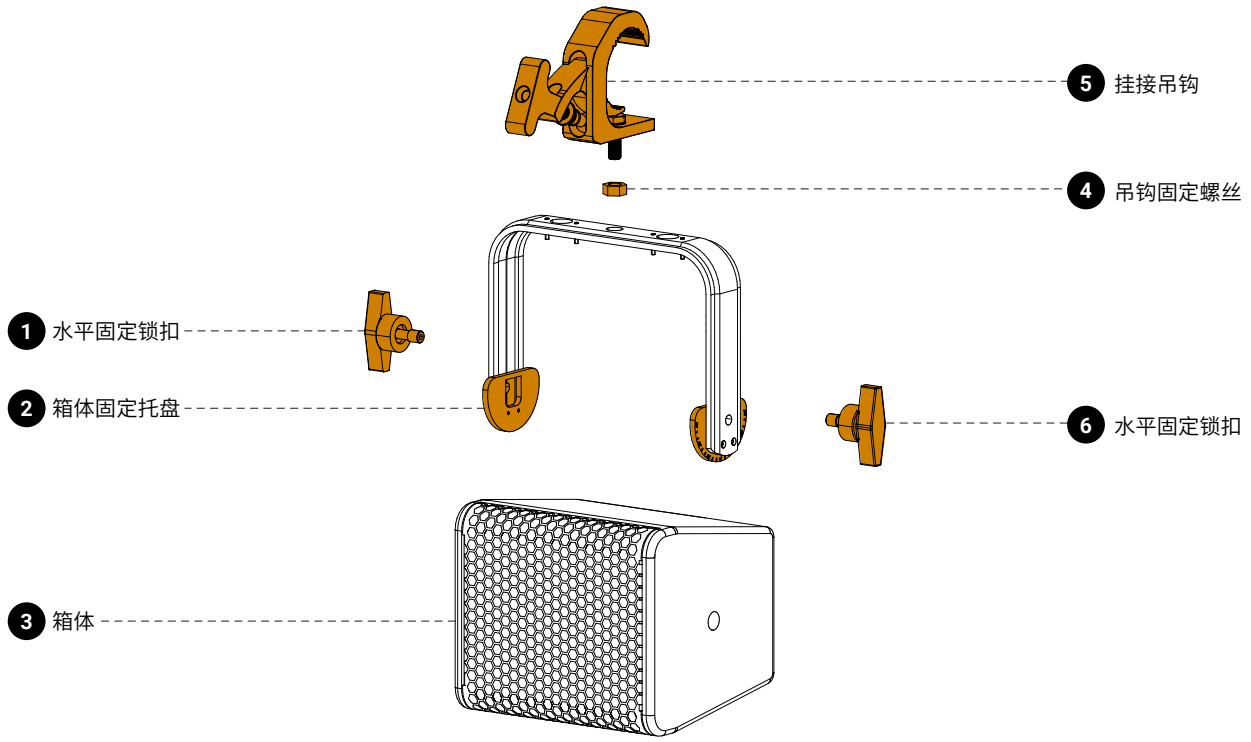

注意:

吊挂前需明确装孔,错装孔位将导致音箱悬伸方向偏差,甚至引发因受力不当而变形,从而造成人员危险。

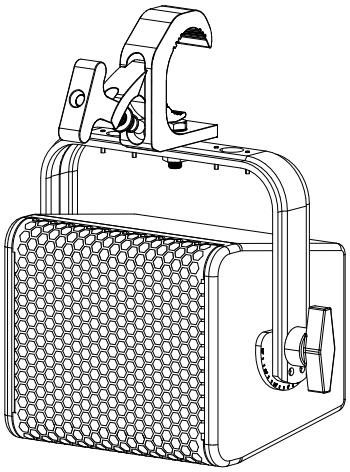

 © 2025 Reyn Audio 保留所有权利

五．配件规格书——RA15 水平吊架

RA15点声源音箱水平专用吊架，通过顶部快装锁扣可完成桁架快速挂载；侧边多档位调节盘能够精准调校音箱横向指向角度，结合箱体专属吊孔构建可靠的承重体系，侧重实现横向声场均匀铺展，为中小型场地主扩应用提供高效灵活的专业吊挂方案。

特征

- ✓ 适用于 RA15 点声源音箱
- ✓ 挂钩组件采用耐腐蚀性好的高品质铝材质
- ✓ 表面处理为黑色平光烤漆
- ✓ 主体为热轧钢板，抗冲击、抗弯折性能优异

规格

适用机型：	RA15	尺寸(宽x深x高)：	741×371×88 mm (29.1"x14.6"x3.5")
产品码：	RA15吊架角度可调版本：63583885 RA15吊架固定版本：12314800206462	净重：	5 kg (11 lbs)
		规格：	最大承载一吊一

三视图

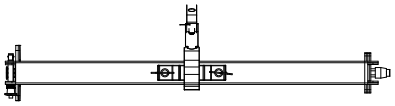

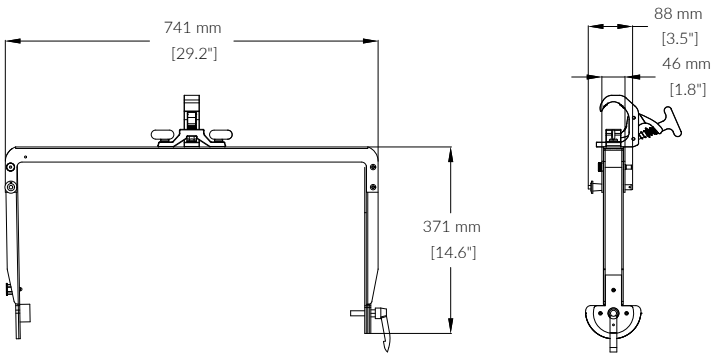

 © 2025 Reyn Audio 保留所有权利

五．配件规格书——RA10 水平吊架

RA10点声源音箱水平专用吊架，借助顶部快装锁扣实现桁架快速挂载；侧边多档位调节盘可精准调整音箱横向指向角度，搭配箱体专用吊孔搭建稳固承重结构，优化横向声场均匀覆盖效果，为中小型场地主扩场景提供高效灵活的专业吊挂解决方案。

特征

- ✓ 适用于 RA10 点声源音箱
- ✓ 挂钩组件采用耐腐蚀性好的高品质铝材质
- ✓ 表面处理为黑色平光烤漆
- ✓ 主体为热轧钢板，抗冲击、抗弯折性能优异

规格

适用机型：	RA10
产品码：	63584699
规 格：	最大承载一吊一

尺寸(宽x深x高)：	508×266×70 mm (20.0"x10.5"x2.8")
净重：	2 kg (4.4 lbs)

三视图

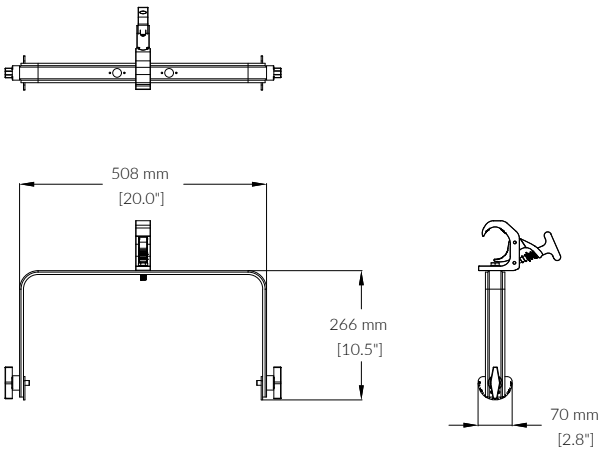

 © 2025 Reyn Audio 保留所有权利

五．配件规格书——RA8 水平吊架

RA8点声源音箱水平专用吊架，借助顶部快装锁扣实现桁架快速挂载；侧边多档位调节盘可精准调整音箱横向指向角度，搭配箱体专用吊孔搭建稳固承重结构，优化横向声场均匀覆盖效果，为中小型场地主扩场景提供高效灵活的专业吊挂解决方案。

特征

- ✓ 适用于 RA8 点声源音箱
- ✓ 挂钩组件采用耐腐蚀性好的高品质铝材质
- ✓ 表面处理为黑色平光烤漆
- ✓ 主体为热轧钢板，抗冲击、抗弯折性能优异

规格

适用机型：	RA8
产品码：	63584700
规 格：	最大承载一吊一

尺寸(宽x深x高)：	378×236×70 mm (14.9"x9.3"x2.8")
净重：	4 kg (8.8 lbs)

三视图

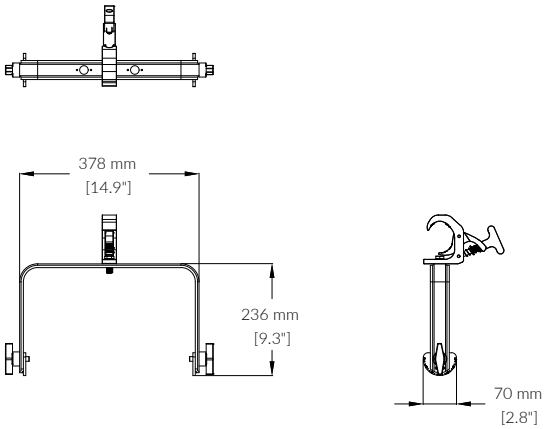

 © 2025 Reyn Audio 保留所有权利

五．配件规格书——RA5 水平吊架(快锁版本)

RA5点声源音箱快锁型水平专用吊架，依托顶部快装锁扣实现桁架快速挂载，无需额外紧固件即可完成挂接；侧边多档位调节盘可精准调校音箱横向指向角度，搭配箱体专用吊孔构建稳固承重结构，优化横向声场均匀铺展效果，大幅提升拆装效率，为中小型场地主扩应用提供高效灵活的专业吊挂解决方案。

特征

- ✓ 适用于 RA5 点声源音箱
- ✓ 挂钩组件采用耐腐蚀性好的高品质铝材质
- ✓ 表面处理为黑色平光烤漆
- ✓ 主体为热轧钢板，抗冲击、抗弯折性能优异

规格

适用机型：	RA5	尺寸(宽x深x高)：	230×180×70 mm (9.1"x7.1"x2.8")
产品码：	63584701	净重：	3 kg (6.6 lbs)
规格：	最大承载一吊一		

三视图

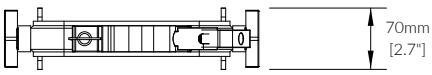

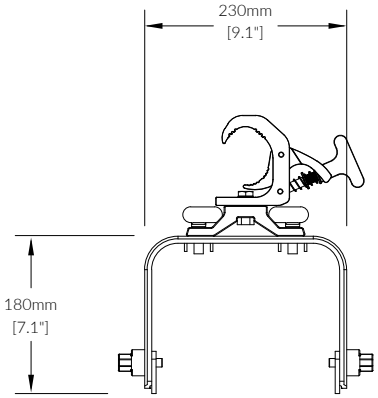

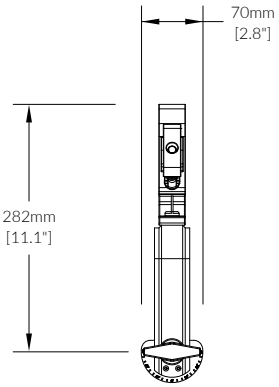

 © 2025 Reyn Audio 保留所有权利

五．配件规格书——RA5 水平吊架(非快锁版本)

REYN AUDIO

RA5点声源音箱普通水平专用吊架，采用传统螺栓紧固件完成与桁架的连接固定；侧边多档位调节盘可精准调校音箱横向指向角度，搭配箱体专用吊孔搭建可靠承重体系，保障横向声场均匀覆盖。连接稳固可靠，适合固定场馆长期安装使用，满足中小型场地主扩吊挂需求。

特征

- ✓ 适用于 RA5 点声源音箱
- ✓ 挂钩组件采用耐腐蚀性好的高品质铝材质
- ✓ 表面处理为黑色平光烤漆
- ✓ 主体为热轧钢板，抗冲击、抗弯折性能优异

规格

适用机型：	RA5
产品码：	63584703
规 格：	最大承载一吊一

尺寸(宽x深x高)：	230×180×70 mm (9.1"x7.1"x2.8")
净重：	0.5kg (1.1 lbs)

三视图

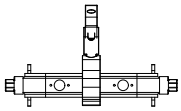

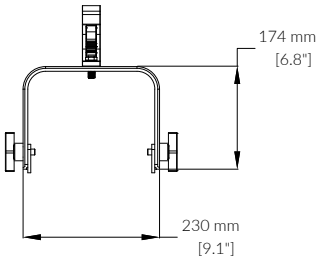

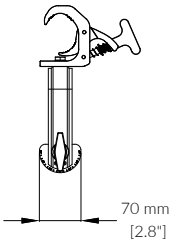

 © 2025 Reyn Audio 保留所有权利