REYN AUDIO

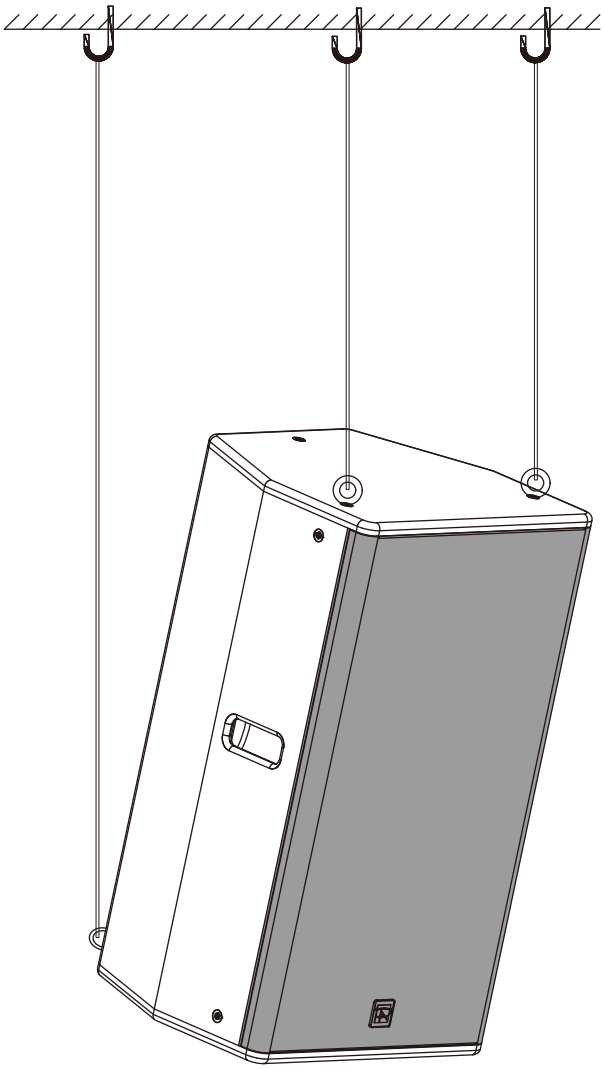

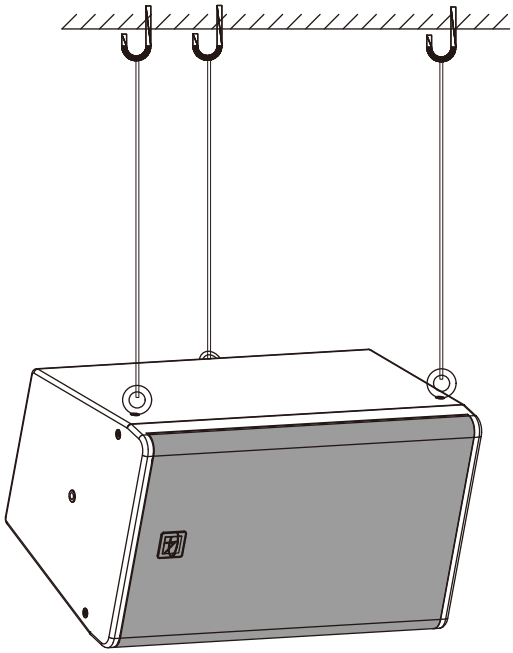

# K系列

## K1 / K2 / K3

说 明 书

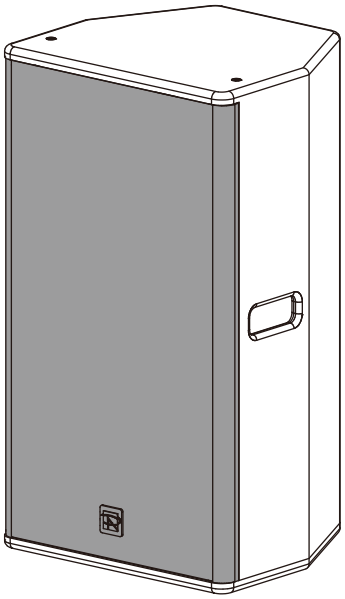

REV: 16/10/2026

使用前请仔细阅读此说明书

## K系列使用手册

请将本文件与产品放在一起或存放在安全的地方，以便日后查阅。

我们建议您定期访问REYN AUDIO网站，以获取此文档的最新版本。

转售此产品时，请将此文件交给新买家。

如果您供应REYN AUDIO产品，请提醒您的客户注意本文件。请将相关文件随系统一并附上。如需为此目的订购其他文件，可向REYN AUDIO订购。


**REYN AUDIO**

地址：中国广东省佛山市高明区荷城街道高明大道东898号

网址：www.reynaudio.com

Email：support@reynaudio.com

电话：+86-757-88325001

## K系列高性能点声源扬声器|专业场所的灵活声学搭档

### 声学设计：精准控制，均衡覆盖

K系列箱体采用高密度桦木板材，结构坚固且声学特性优良，能有效抑制箱体共振，确保声音纯净输出，并能承受日常搬运中的磕碰。

正面配备高强度金属网罩，有效防护灰尘与意外冲击。箱体表面覆以黑色聚脲防护涂层，具备优异的防腐蚀与耐磨损性能，无惧高强度使用，保障长期稳定运行，降低维护成本。

内部单元通过高精度金属构件与箱体牢固结合，有效管理大音量下的振动，确保长期高频使用下音质始终稳定如一。

### 灵活安装：多方式适配

K系列点声源音箱全系配备支持水平与垂直多角度调节的专用吊挂系统，同时支持吊装与地面摆放两种使用模式。接口面板采用内嵌式设计，有效防止意外磕碰。以及配备SpeakON® NLT4 插座，确保信号传输纯净、连接牢固可靠。

广泛适用于剧院、礼堂、Livehouse、演艺厅、高端KTV及俱乐部等专业场所。无论是需要高清晰度的语音扩声，追求细节还原的现场演出，还是需要强劲动态的DJ表演，均能提供稳定而出色的声音表现。

 © 2025 Reyn Audio 保留所有权利 

# K1

K1 搭载15英寸低音与1.7英寸高音单元，结合精密分频器与优化波导设计，实现精准的频率管理。中低频浑厚饱满，高频清晰通透，各频段衔接平滑自然。具备90°×60°的可控指向性，最大声压级高达132 dB，轻松覆盖中大型空间；频率响应范围45 Hz – 18 kHz，适用性广泛。广泛适用于剧院、礼堂、Livehouse、演艺厅、高端KTV及俱乐部等专业场所。

下图中展示了K1 音箱的频率响应曲线。

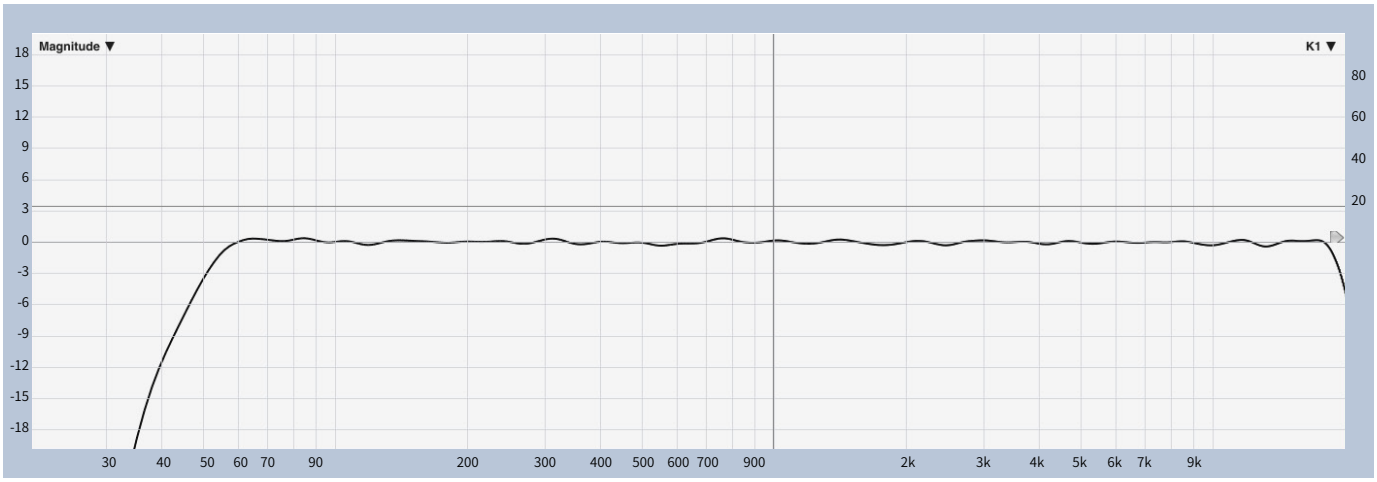


| | | |
|---|---|---|
| **频率响应** | 45 Hz - 18 kHz | |
| **最大输出声压级** | 低音: 131 dB | 高音: 132 dB |
| **AES功率** | 低音: 500 W | 高音: 60 W |
| **音乐功率** | 低音: 1000 W | 高音: 120 W |
| **声学模式** | 低音: 低频反射式 | 高音: CD号角式 |
| **标称阻抗** | 6 ohm | |
| **驱动器** | 低音: 1x15"铁磁 | 高音: 1x1.7"铁磁钛膜压缩驱动器 |
| **标称指向性(-6dB)** | 水平: 90° | 垂直: 60° |
| **接线位号** | 1+/1-(INPUT) ,2+/2- (Link) | |
| **接线端口** | 2x4-points Speakon® | |
| **箱体机械可调角度** | 不可调整 | |
| **灵敏度(1W/1m)** | 低音: 98 dB | 高音: 108.5 dB |
| **吊装螺母** | M8 (固定安装吊点) | |

 © 2025 Reyn Audio 保留所有权利 

# K2

K2 搭载12英寸低音与1.7英寸高音单元，结合精密分频器与优化波导设计，实现精准的频率管理。中低频饱满有力，高频通透细腻，各频段衔接平滑自然，有效避免失真，兼顾语音扩声与音乐重放/的双重需求。具备90°×60°的可控指向性，最大声压级达132 dB，轻松应对中小型空间扩声；频率响应范围45 Hz – 18 kHz，广泛适用于剧院、礼堂、Livehouse、演艺厅、高端KTV及俱乐部等专业场所。

下图中展示了K2 音箱的频率响应曲线。

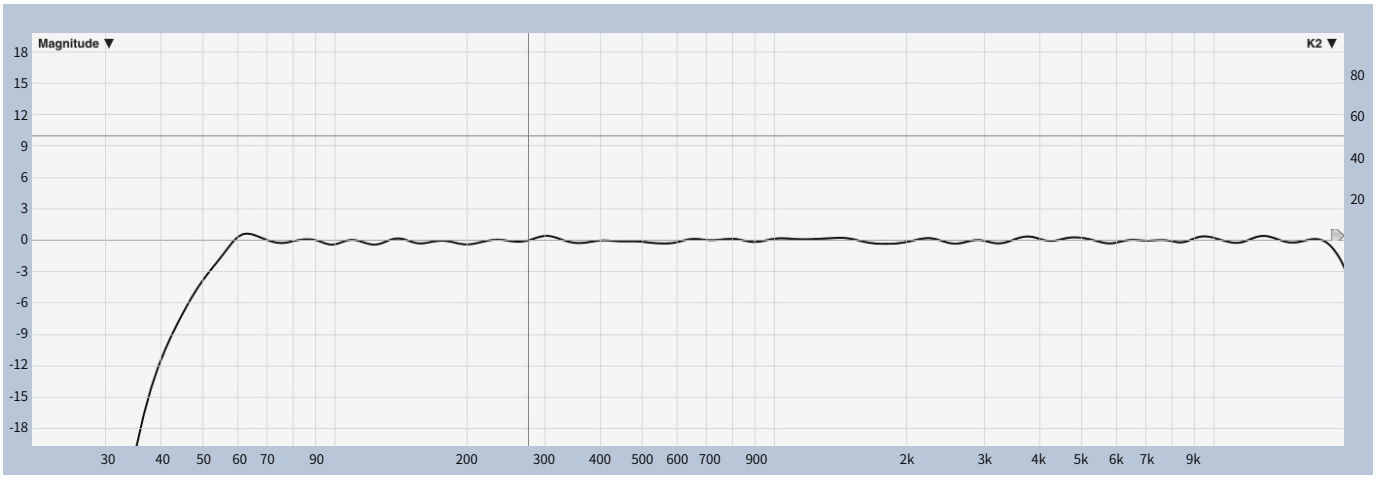


| | | |
|---|---|---|
| **频率响应** | 45 Hz - 18 kHz | |
| **最大输出声压级** | 低音: 130 dB | 高音: 132 dB |
| **AES功率** | 低音: 500 W | 高音: 60 W |
| **音乐功率** | 低音: 1000 W | 高音: 120 W |
| **声学模式** | 低音: 低频反射式 | 高音: CD号角式 |
| **标称阻抗** | 6 ohm | |
| **驱动器** | 低音: 1x12"铁磁 | 高音: 1x1.7"铁磁钛膜压缩驱动器 |
| **标称指向性(-6dB)** | 水平: 90°) | 垂直: 60° |
| **接线位号** | 1+/1-(INPUT) ,2+/2- (Link) | |
| **接线端口** | 2x4-points Speakon® | |
| **箱体机械可调角度** | 不可调整 | |
| **灵敏度(1W/1m)** | 低音: 96.5 dB | 高音: 108.5 dB |
| **吊装螺母** | M8 (固定安装吊点) | |

 © 2025 Reyn Audio 保留所有权利 

# K3

**K3** 采用10英寸低音与1.75英寸高音单元，结合同轴结构与精密分频器，实现点声源发声。中低频温润饱满，高频通透细腻，声源相位一致，频段衔接平滑自然，有效避免失真，兼顾语音扩声的清晰度与音乐重放的细腻感。拥有70°×70°的宽幅均匀指向性，最大声压级达128 dB，专为中小型空间优化；频率响应范围63 Hz – 18 kHz。广泛适用于剧院、音乐餐吧、俱乐部、高端KTV等对音质有较高要求的专业场所。

下图中展示了**K3** 音箱的频率响应曲线。

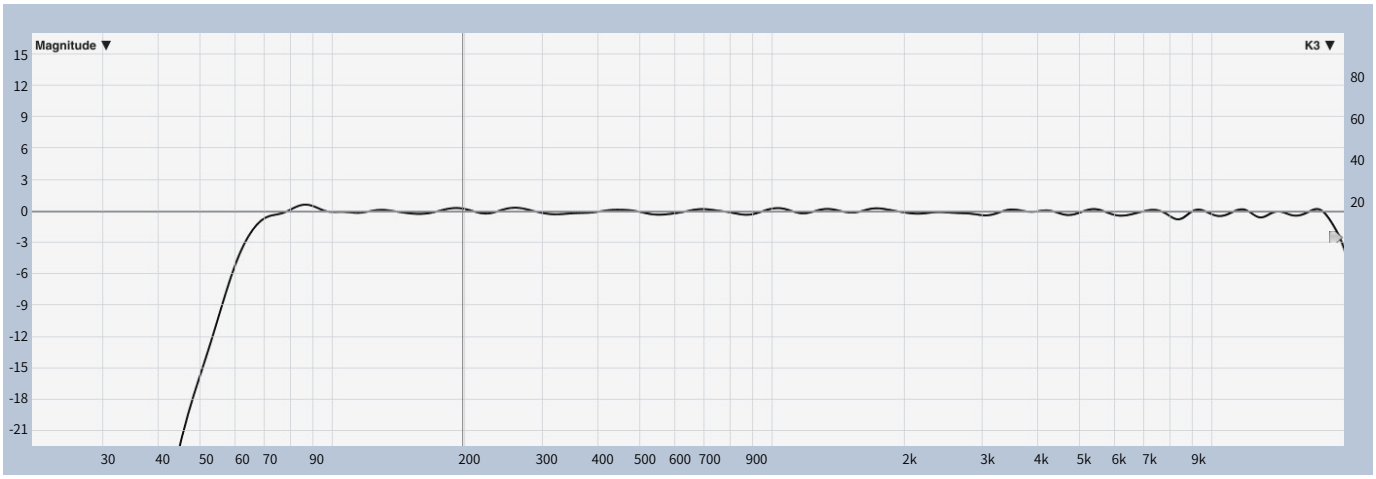


| | | |
|---|---|---|
| **频率响应** | 63 Hz - 18 kHz | |
| **最大输出声压级** | 低音: 128 dB | 高音: 125 dB |
| **AES功率** | 低音: 300 W | 高音: 45 W |
| **音乐功率** | 低音: 600 W | 高音: 90 W |
| **声学模式** | 低音: 低频反射式 | 高音: 号角式 |
| **标称阻抗** | 8 ohm | |
| **驱动器** | 低音: 1x10"铁磁 | 高音: 1x1.75"铁磁钛膜压缩驱动器 |
| **标称指向性(-6dB)** | 水平: 70° | 垂直: 70° |
| **接线位号** | 1+/1-(INPUT) ,2+/2- (Link) | |
| **接线端口** | 2x4-points Speakon® | |
| **箱体机械可调角度** | 梯形箱体角度18°，不可调整 | |
| **灵敏度(1W/1m)** | 低音: 97 dB | 高音: 102 dB |
| **吊装螺母** | M10 (快速拆装吊点) | M8 (固定安装吊点) |

 © 2025 Reyn Audio 保留所有权利 

下图中，展示了不同频率下K系列各型号指向性，该图是通过等声压线绘制而成的。

## K1

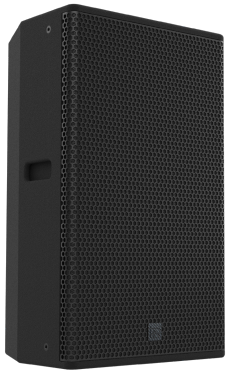

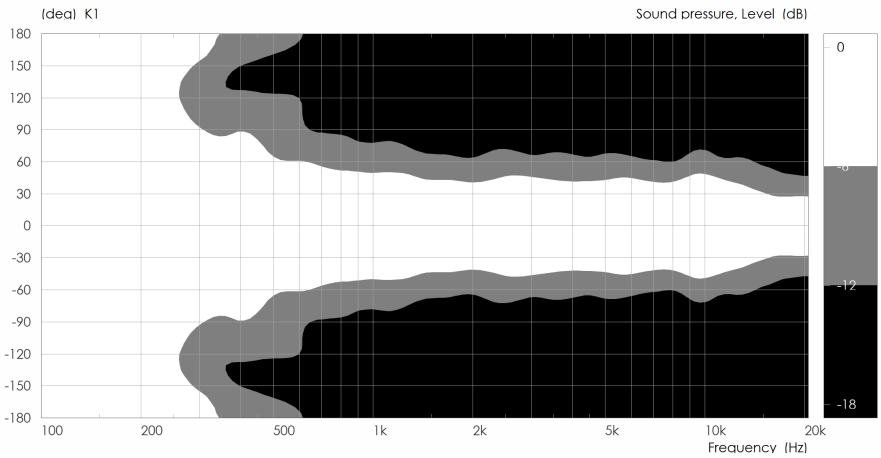


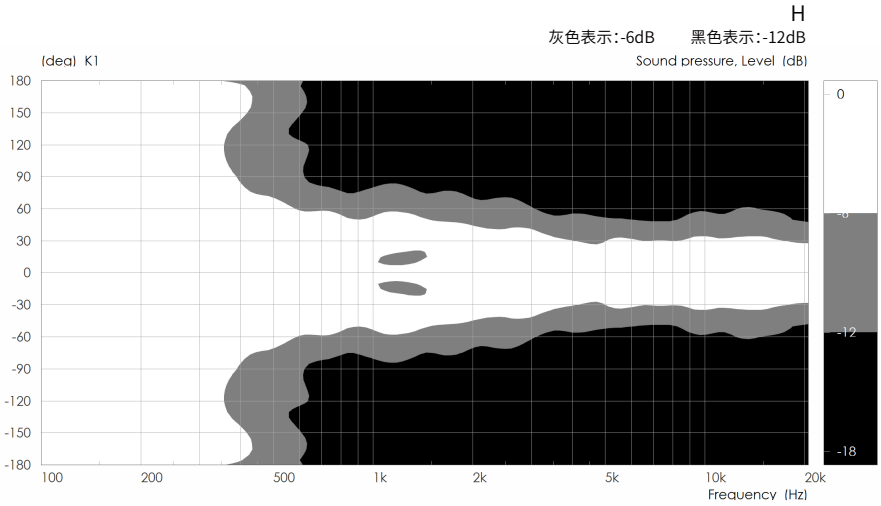


## K2

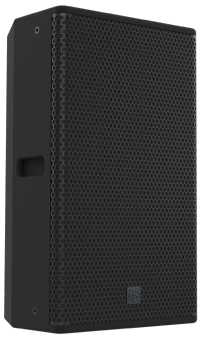

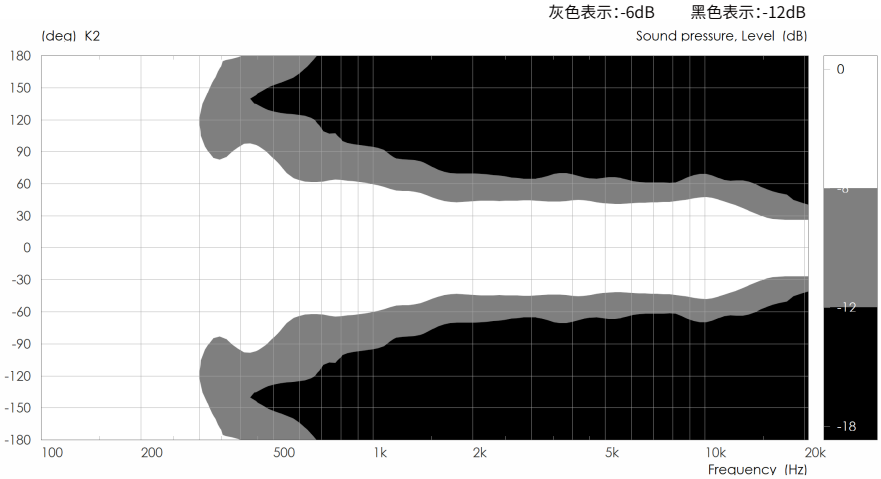


 © 2025 Reyn Audio 保留所有权利 

- K系列音箱箱体纵向与横向两侧分别集成了两组水平与垂直专用吊孔。
- 垂直吊挂：安装简洁、占用空间小，角度向下可调，适合墙面固定，声场集中、指向清晰。
- 箱体两侧专用吊孔用于安装M8吊环精准连接吊装钢丝绳，搭配箱体后部吊装点提拉，可灵活设定音箱辐射角度，为K系列点声源音箱提供稳固支撑与精准声场调控，满足不同场景的扩声覆盖需求。

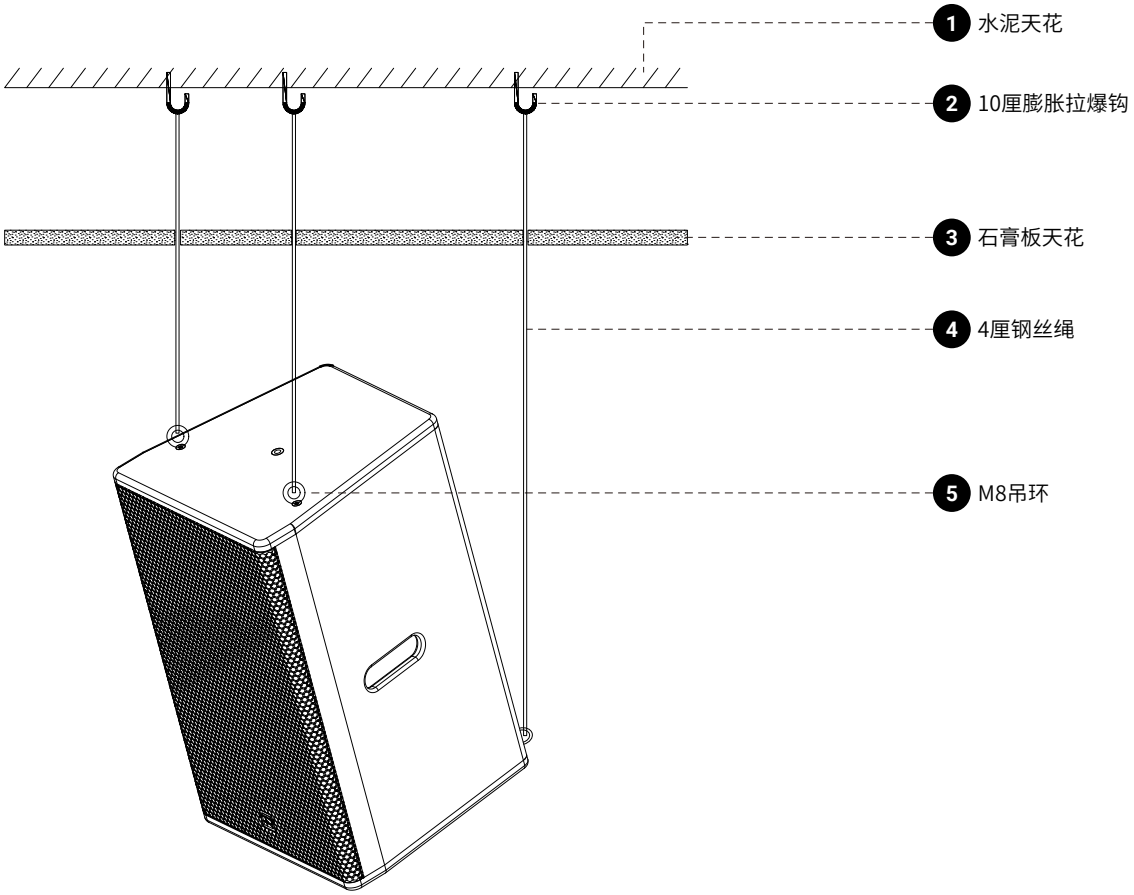


**注意：**

吊挂前需明确装孔，错装孔位将导致音箱悬伸方向偏差，甚至引发因受力不当而变形，从而造成人员危险。

 © 2025 Reyn Audio 保留所有权利 

# 三、吊装介绍——K系列水平吊装介绍

- K系列音箱箱体纵向与横向两侧分别集成了两组水平与垂直专用吊孔。
- 水平吊架：箱体横向安装，充分利用音箱水平覆盖角，横向声场铺开范围大。
- 箱体两侧专用吊孔用于安装M8吊环精准连接吊装钢丝绳，搭配箱体后部吊装点提拉，可灵活设定音箱辐射角度，为K系列点声源音箱提供稳固支撑与精准声场调控，满足不同场景的扩声覆盖需求。

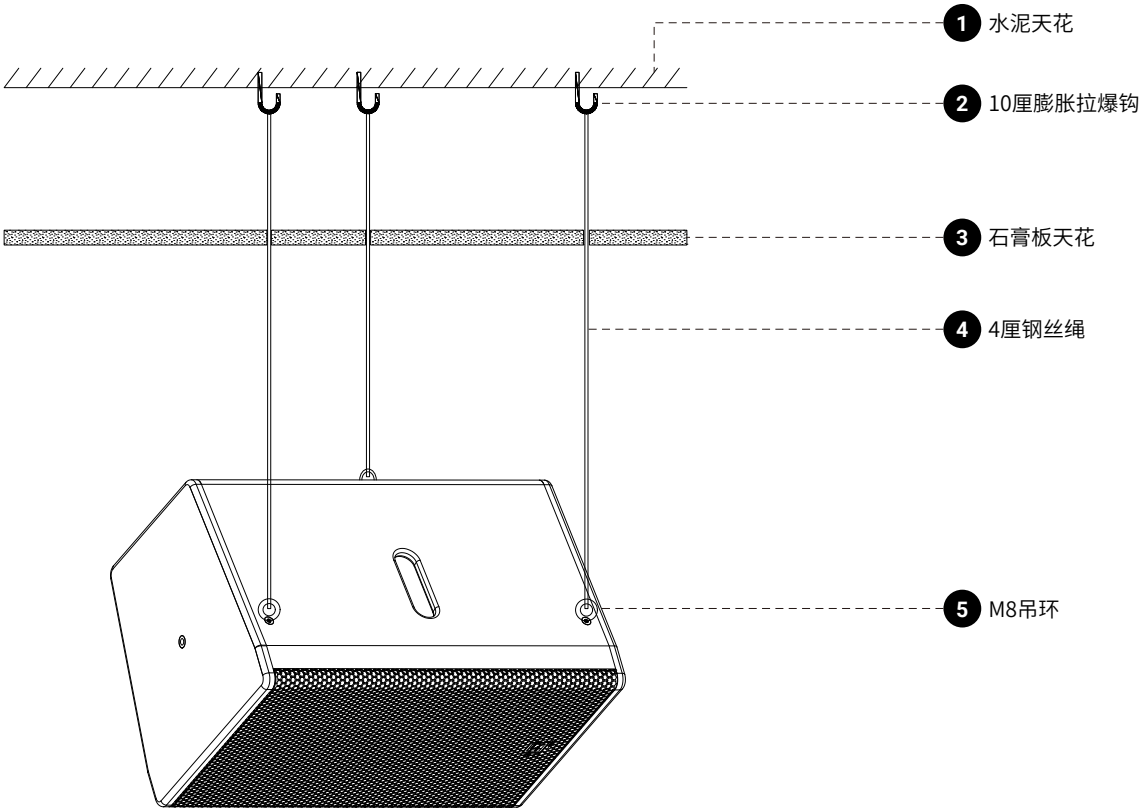


**注意：**

吊挂前需明确装孔，错装孔位将导致音箱悬伸方向偏差，甚至引发因受力不当而变形，从而造成人员危险。

 © 2025 Reyn Audio 保留所有权利 

下图中，展示了不同频率下K系列各型号指向性，该图是通过等声压线绘制而成的。

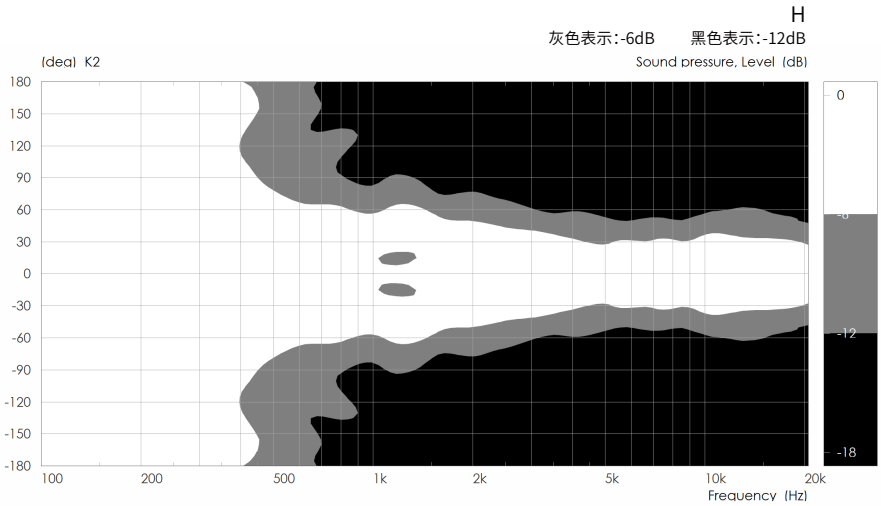


## K3

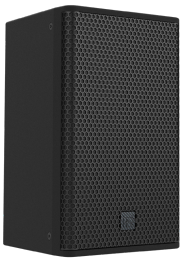

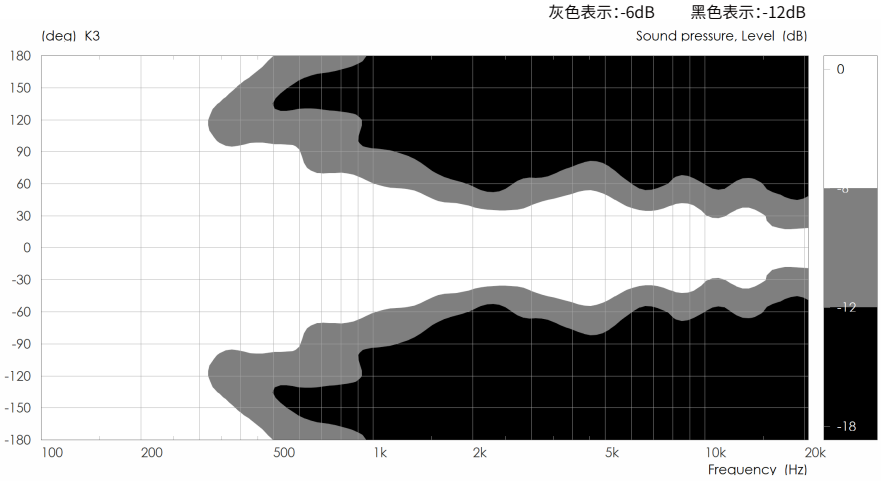


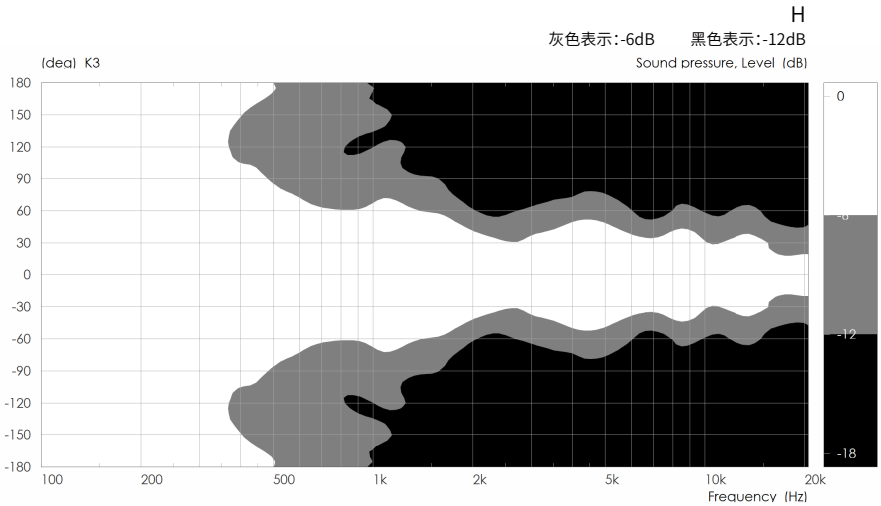


 © 2025 Reyn Audio 保留所有权利 