V吊架

REYN AUDIO

作为矩阵系统稳固可靠的吊挂核心部件，该吊架既能保障矩阵音箱的安全稳定运行，又可助力矩阵系统在中小型场地实现更优的声场覆盖，让声音均匀扩散，有效提升整体听觉体验；同时具备稳定的安全承载能力，便于工作人员快速完成音箱安装、角度与位置调整，兼顾安全性与实用性。

特征

- ✓ 适用于 V30 / V10 矩阵音箱
- ✓ 采用耐腐蚀性好的 SUS304 不锈钢材质处理
- ✓ 吊架主体表面采用黑色十年户外砂面烤漆

卸扣 X 1 pcs

装配

模式一：垂直吊挂

Step 1 依据吊装需求在中心延伸梁上选定活动吊耳的适配安装孔位，随后安装配套的吊耳；操控吊具下放挂钩，使其与吊架上预装的卸扣精准对接。

Step 2 使用 M8 螺丝借助电动螺丝刀，把 V 吊架锁紧至箱体顶部的四处螺纹吊挂点位。

Step 3 随后配合V连接板精准连接所需音箱数量。

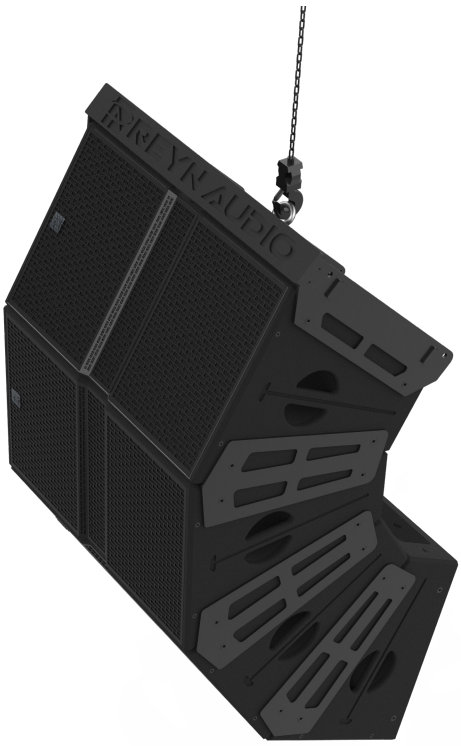

 © 2025 Reyn Audio 保留所有权利

规格

适用机型：	V10 / V30	尺寸(宽x深x高)：	740×520×137 mm (29.1"x20.5"x5.4")
产品码：	63584641	净重：	12 kg (26.5 lbs)
规格：	最大承载一吊四		

三视图

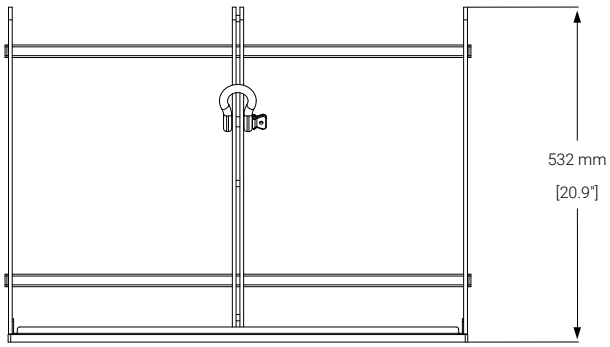

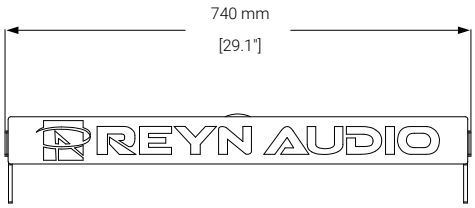

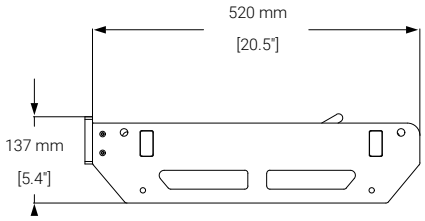

 © 2025 Reyn Audio 保留所有权利

V30水平吊架

V30 水平吊架，矩阵声学架构的力量支点。承袭精密工业设计理念，以高强度镂空锻造结构，全盘承接整套阵列的全部载荷，将重量稳妥引渡至上方承重桁架。巧妙的载荷隔离设计，使箱体螺纹吊点免于重载侵蚀，从结构本源筑牢阵列吊装的安全底线。

特 征

- ✓ 适用于 V30 矩阵音箱
- ✓ 采用耐腐蚀性好的 SUS304 不锈钢材质处理
- ✓ 吊架主体表面采用黑色十年户外砂面烤漆

卸扣 X 1 pcs

装 配

模式二：水平吊挂（单只）

Step 1 将 V30 水平吊架对准箱体顶部四处螺纹吊挂点，使用工具固定吊架与音箱。

Step 2 可配合V连接板连接多只音箱实现声场优化。

 © 2025 Reyn Audio 保留所有权利

规格

适用机型：	V30	尺寸(宽x深x高)：	523×457×65 mm (20.6"x18.0"x2.6")
产品码：	63584643	净重：	8 kg (17.6lbs)
规格：	最大承载一吊二		

三视图

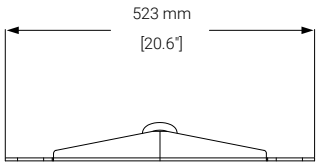

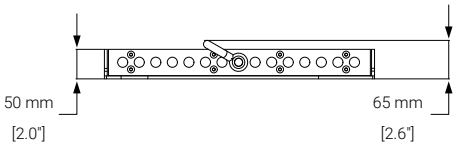

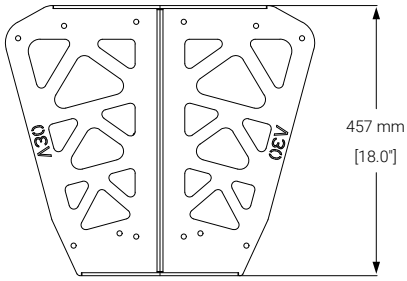

 © 2025 Reyn Audio 保留所有权利

V连接板

V 连接板为矩阵箱体间专用拼接构件，实现音箱之间刚性机械连接，保障阵列拼接几何精度，支持多箱拓展组建垂直阵列或水平矩阵；连接板传递相邻箱体载荷。保障箱体之间连接牢固可靠。

特 征

- ✓ 适用于 V30 / V10 矩阵音箱
- ✓ 采用耐腐蚀性好的 SUS304 不锈钢材质处理
- ✓ 连接架主体表面采用黑色十年户外砂面烤漆

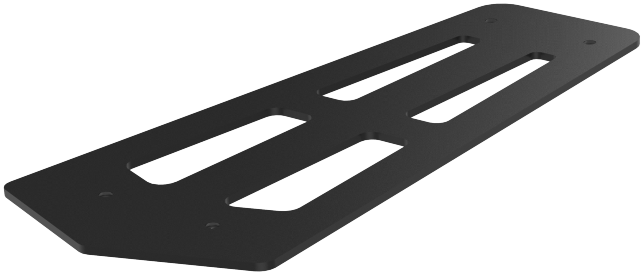

装 配

支持 V 系列多箱拓展组建垂直阵列或水平矩阵

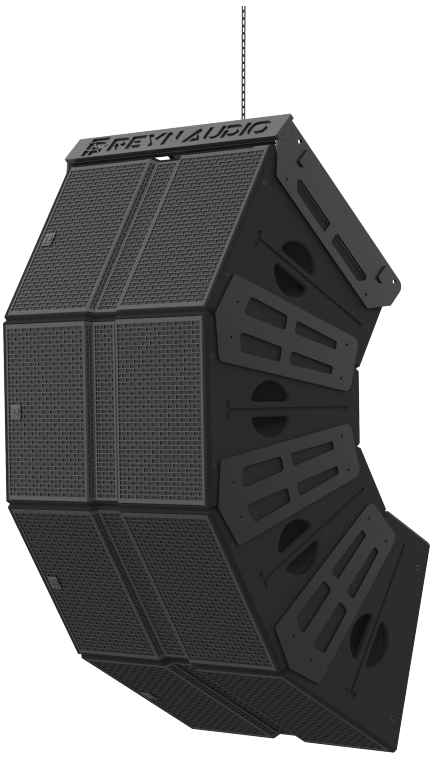

 © 2025 Reyn Audio 保留所有权利

V连接板

规格

适用机型	V10 / V30	尺寸(宽x深x高)：	459×179×5 mm (18.0"x7.0"x0.2")
产品码：	63584644	净重：	2 kg (4.4 lbs)
规格：	最大承载二连接二		

三视图

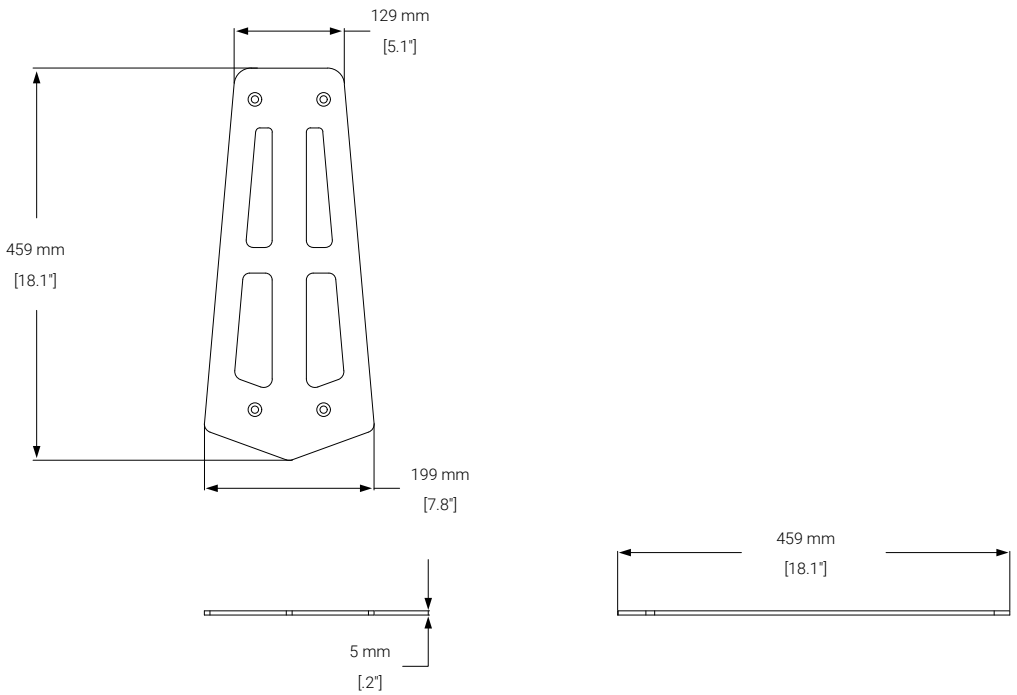

 © 2025 Reyn Audio 保留所有权利

1/2 卸扣

它能轻松承载大型线阵列系统整体载荷，即便面对动态工况下的瞬时冲击力，也能始终保持结构稳定，为每一套悬挂系统提供持久、稳定的安全保障。

规格

型号：	1/2
产品码：	3002003760
规格：	美式弓形(BW),G-209 优质合金结构钢

额定承载重量：	2 t以内
安全系数：	6 倍

三视图

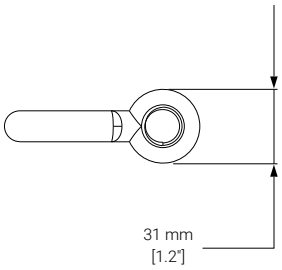

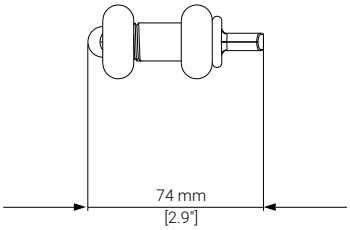

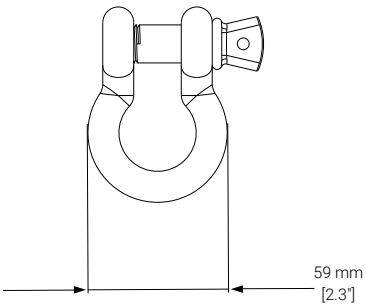

 © 2025 Reyn Audio 保留所有权利