REYN AUDIO

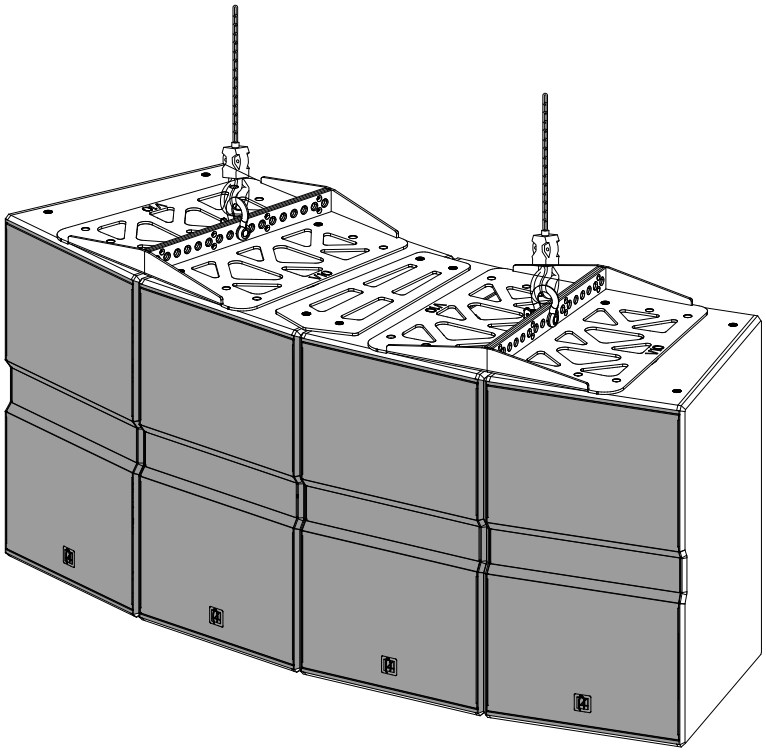

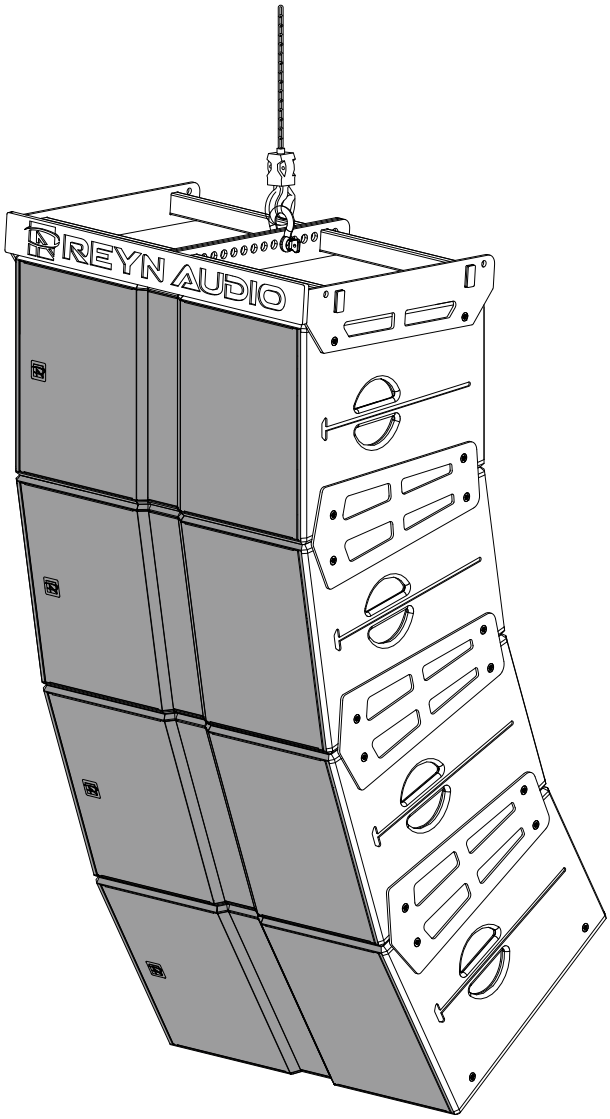

TIGER10

V10

说 明 书

REV: 12/10/2026

使用前请仔细阅读此说明书

V10 使用手册

请将本文件与产品放在一起或存放在安全的地方，以便日后查阅。

我们建议您定期访问REYN AUDIO网站，以获取此文档的最新版本。

转售此产品时，请将此文件交给新买家。

如果您供应REYN AUDIO产品，请提醒您的客户注意本文件。请将相关文件随系统一并附上。如需为此目的订购其他文件，可向REYN AUDIO订购。

REYN AUDIO

地址：中国广东省佛山市高明区荷城街道高明大道东898号

网址：www.reynaudio.com

Email：support@reynaudio.com

电话：+86-757-88325001

CONTENTS

一、 安全说明 01

二、 产品介绍 03

2-1、 V10矩阵音箱 03

2-2、 系统配套线缆 05

2-3、 系统安装配件 06

2-4、 软件应用程序 06

三、 电声特性描述 07

3-1、 指向性 07

3-2、 频率响应 08

3-3、 物理接口 09

四、 系统吊装介绍 10

4-1、 V10箱体箱体垂直吊挂结构 10

4-2、 V10吊架介绍 13

五、 系统装配说明 16

5-1、 V10矩阵音箱吊装流程 16

六、 配件规格 25

一、安全说明

安全操作指南

在每次部署前，请务必先检查系统。

在每次部署前，请务必执行机械安全检查。

若检查中发现安全隐患，必须完成修复性维护后方可使用产品

检查项目包括：

吊挂系统部件或紧固件缺失/松动。

吊挂部件出现以下状况：弯曲、断裂、部件破损、腐蚀、裂纹、焊缝开裂、变形、凹陷、孔洞。

安全标识或标签缺失。

禁止使用未经REYN AUDIO认证的器材或配件

在使用本系统前，务必阅读随产品提供的所有技术文档

存放注意事项

请勿将产品放置于不稳固的推车、支架、三脚架、托架或桌面上。

声压级警示

请勿靠近正在工作中的扬声器。

扬声器系统可产生极高声压级(SPL)，可能导致表演者、制作团队及观众瞬间遭受永久性听力损伤。

即使在中等音量下，长时间噪音环境中也可能造成听力损伤。

请务必查阅有关最大声压级和噪音持续时间的法律法规。

系统安装必须由专业人员操作。

安装工作应仅由熟悉吊装技术的合格人员执行。

请遵守当地关于最大声压级与噪音持续时间的法律法规。

专业操作要求

系统吊装必须由具备资质的人员完成。

安装人员需熟练掌握本手册规定的吊装技术与安全规范。

安装过程中必须全程佩戴安全头盔与防护鞋具。

严禁攀爬线阵列音箱组。

遵守第三方设备工作荷载限制（WLL）

REYN AUDIO不对第三方厂商提供的吊装设备负责。

必须确保悬吊点、链条葫芦等所有承重部件的安全工作负荷(WLL)符合标准。

系统配置规范

出于安全考虑，请严格遵循本手册中规定的最大配置参数。

为确认各配置是否符合REYN AUDIO推荐的安全规范，建议使用TURANDOT声学系统平台对系统进行建模，并仔细查阅机械数据章节中的安全警示说明。

吊装操作警示

吊装前确认每个单元与相邻部件牢固连接。

升降过程中确保下方无人。

整个安装作业期间，必须有具备相应资质的操作人员全程在场监护，不得擅自离开作业现场。

建议始终采用二次保险措施。

 © 2025 Reyn Audio 保留所有权利

一、安全说明

地面堆叠警示

禁止在不稳定地基或表面堆叠阵列。

若在结构体/平台/舞台堆叠，需确认承重能力。

建议始终使用安全绑带。

坠落物体风险

检查产品及组件上无松散物品。

倾覆风险

运输产品及组件前移除所有吊装配件。

需特别注意风力对动态负载的影响

户外部署时需考虑风力对吊装部件的动态负荷：风力超过6级时应降下或加固系统。

本系统仅供受过专业培训的人员在专业场景中使用

产品更新声明

因技术与标准持续演进，REYN AUDIO保留未经通知变更产品规格及文档内容的权利。

请定期访问www.reynaudio.com获取最新文档与软件更新。

维护须知

维护前请阅读本手册相关章节。

高级维护需联系佛山市毅丰电器实业有限公司。

任何未经授权的维护操作都将导致产品保修失效。

 © 2025 Reyn Audio 保留所有权利

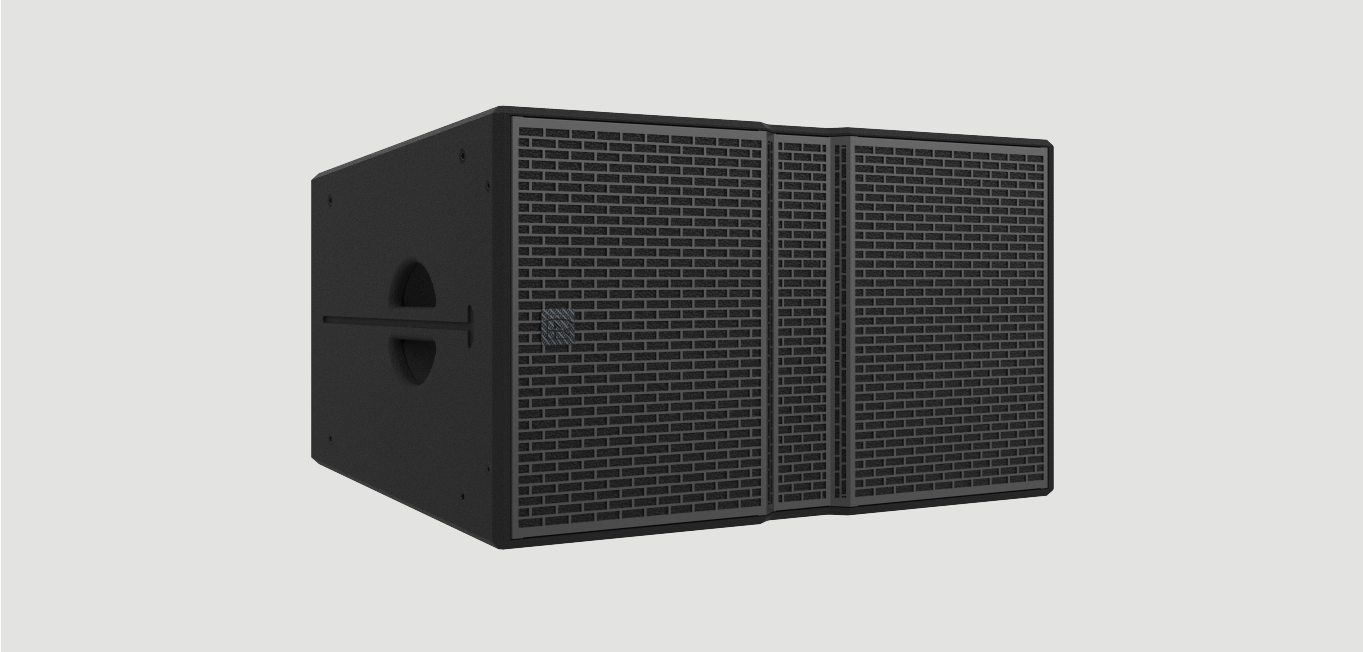

V10 高性能二分频多用途扬声器 | 专业声学引擎

声学设计：精准覆盖，卓越传真

V 10 搭载钕磁驱动器系统，将卓越声学性能与灵活应用适应性融为一体，无论是语音传递还是音乐重放，均能在各类场景中展现稳定而出色的表现。

V 10 内置1个14英寸中低音驱动器与1个3英寸高音驱动器，共同构建高效二分频系统，实现45Hz–18kHz的宽广频率响应，完整覆盖从浑厚低频至清透高频的全频段声音。

采用110°×10°（水平×垂直）定向扩散设计，可精准控制声场传播角度，确保能量均匀覆盖目标区域，有效减少非必要声能损失；系统最大声压级可达135dB，轻松应对中大型场地扩声需求。

 © 2025 Reyn Audio 保留所有权利

结构与耐用性：坚固防护，系统兼容

V 10 箱体选用高密度桦木板材制造，兼具优异结构强度与良好声学阻尼特性，为声音纯净度奠定坚实基础。表面覆盖黑色聚脲防护涂层，配合正面坚固金属网罩，形成双重防护体系——既能抵御日常使用中的碰撞冲击，适用于多种环境。

箱体两侧配置一体式手柄，便于搬运与位置调整；内部单元通过高精度金属构件加固支撑，进一步提升整体结构可靠性，保障长期使用中的性能稳定。

应用与拓展：灵活安装，全场景适用

V 10 箱体顶部、底部及两侧均设有M8标准螺纹吊挂点，全面兼容V系列吊架系统，支持水平与垂直方向的多角度安装方式，也可配合单点吊具进行灵活布局，轻松适应不同场地的安装需求。

背面采用嵌入式连接面板，配备专业级Speakon® NLT4 M接口，不仅连接便捷，更确保信号传输稳定可靠，有效抑制外界干扰。

V 10 既可作为独立全频系统使用，也能轻松集成至分布式扩声系统中；搭配QS、GS系列超低音音箱后，可进一步拓展低频响应，实现高品质全频段音乐重放，充分满足专业声学与实用场景的双重需求。

 © 2025 Reyn Audio 保留所有权利

C 系列

24 芯线阵列扬声器电缆

C24-30(长度 30 米)

C24-15(长度 15米)

C24-6x4m(扇尾电缆)

N4 系列

4芯扬声器电缆

N4-50(长度 50 米)

N4-30(长度 30 米)

N4-15(长度15米)

N4-7(长度7米)

N4-3(长度3米)

N4-0.6(长度0.6米)

4芯公母扬声器电缆

N4F-10M(长度10米)

N4F-2M(长度2米)

4芯扬声器转接电缆

N4F-2x4M

N8 系列

8芯扬声器转接电缆

N8-2x4M 30(长度30 米)

N8-2x4M 15(长度15 米)

8芯公母扬声器电缆

N8F-30M(长度30 米)

N8F-15M(长度15 米)

 © 2025 Reyn Audio 保留所有权利

2.3系统安装配件

V 吊架	V10 水平吊架	V 连接板
		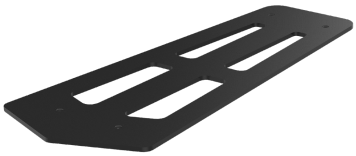

2.4软件应用程序

TURANDOT 声学系统平台
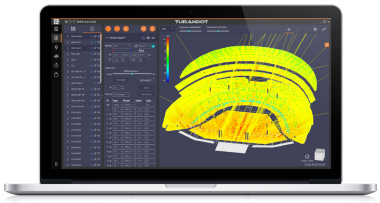

 © 2025 Reyn Audio 保留所有权利

下图中，展示了**V10** 音箱的扩散角，该图是通过等声压线绘制而成的。

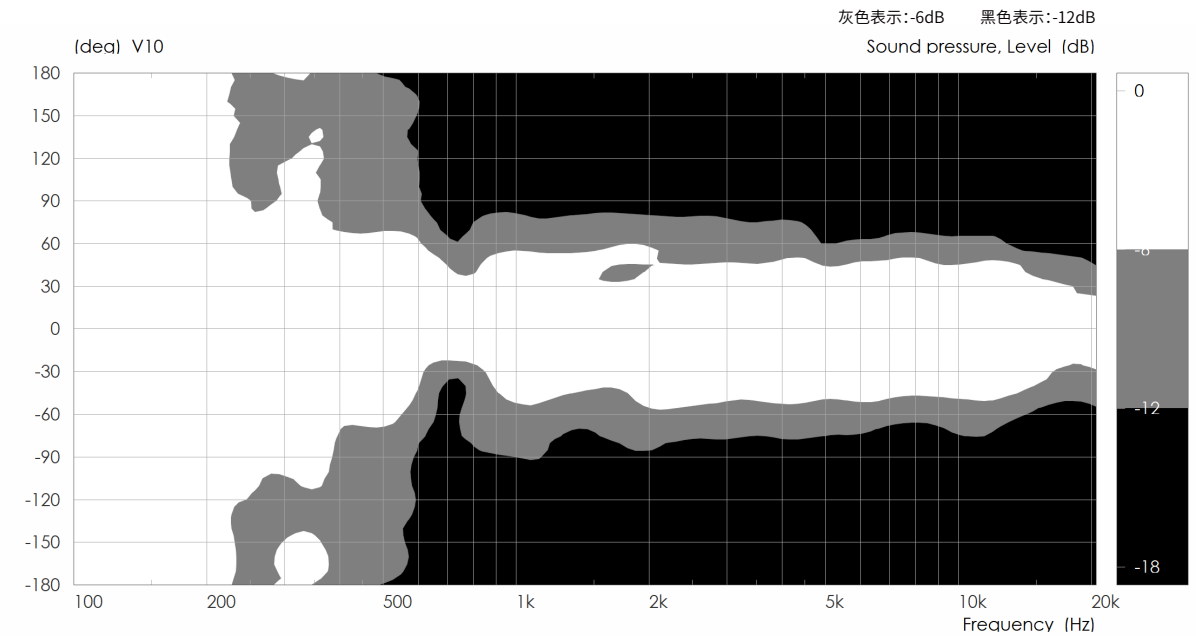

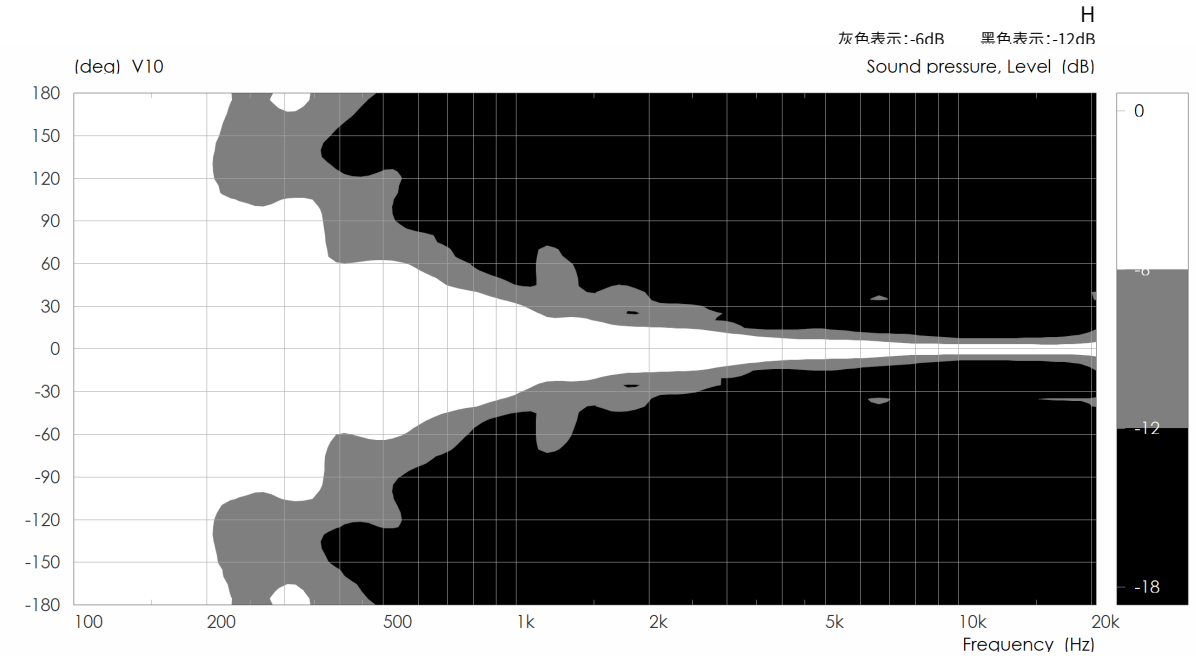

 © 2025 Reyn Audio 保留所有权利

下图中展示了V10 音箱的频率响应曲线。

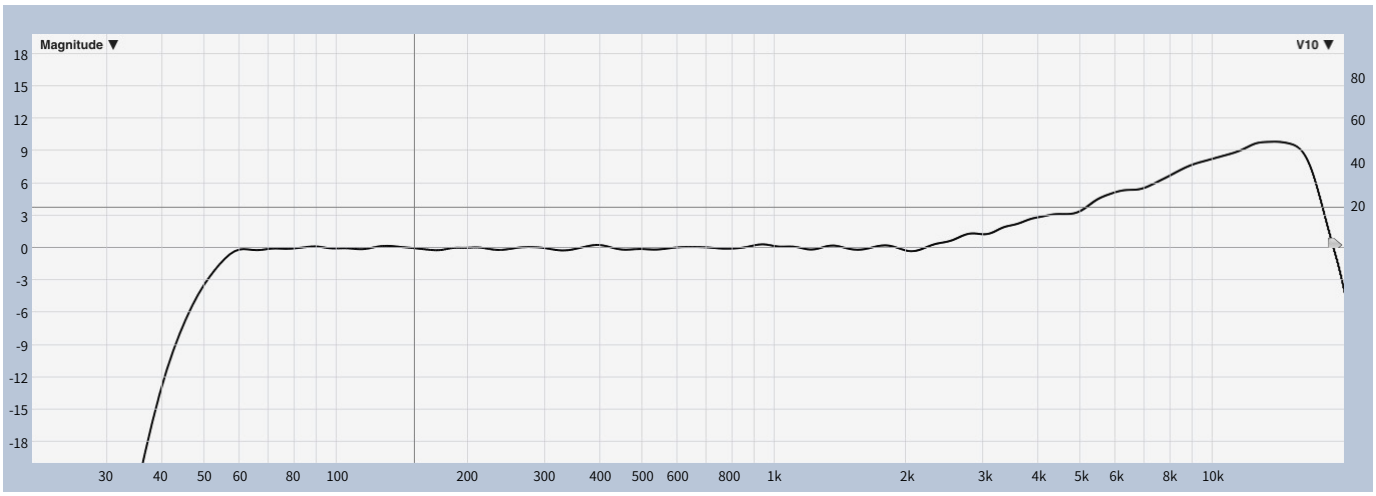

频率响应	45 Hz - 18 kHz	
最大输出声压级	低音: 134 dB	高音: 135 dB
AES功率	低音: 700W	高音: 110W
音乐功率	低音: 1400W	高音: 220W
声学模式	低音: 低频反射式	高音: 平面波导
标称阻抗	8ohm	
驱动器	低音: 1x14"钕磁	高音: 1x3"钕磁钛膜压缩驱动器
标称指向性(-6dB)	水平 (110°)	垂直 (10°)
接线位号	1+/1-(INPUT) ,2+/2- (Link)	
接线端口	2x4-points Speakon®	
箱体机械可调角度	梯形箱体角度10°, 不可调整	
防水防尘等级	IP55	
吊装螺母	M8	
灵敏度(1W/1m)	低音: 99 dB	高音: 108.5 dB

 © 2025 Reyn Audio 保留所有权利

V10 矩阵音箱配置了2个SpeakON®音箱连接器，与功率放大器的输出端连接，如下图：

SpeakON®连接器	+1/-1	+2/-2
4芯扬声器端口	INPUT	LINK

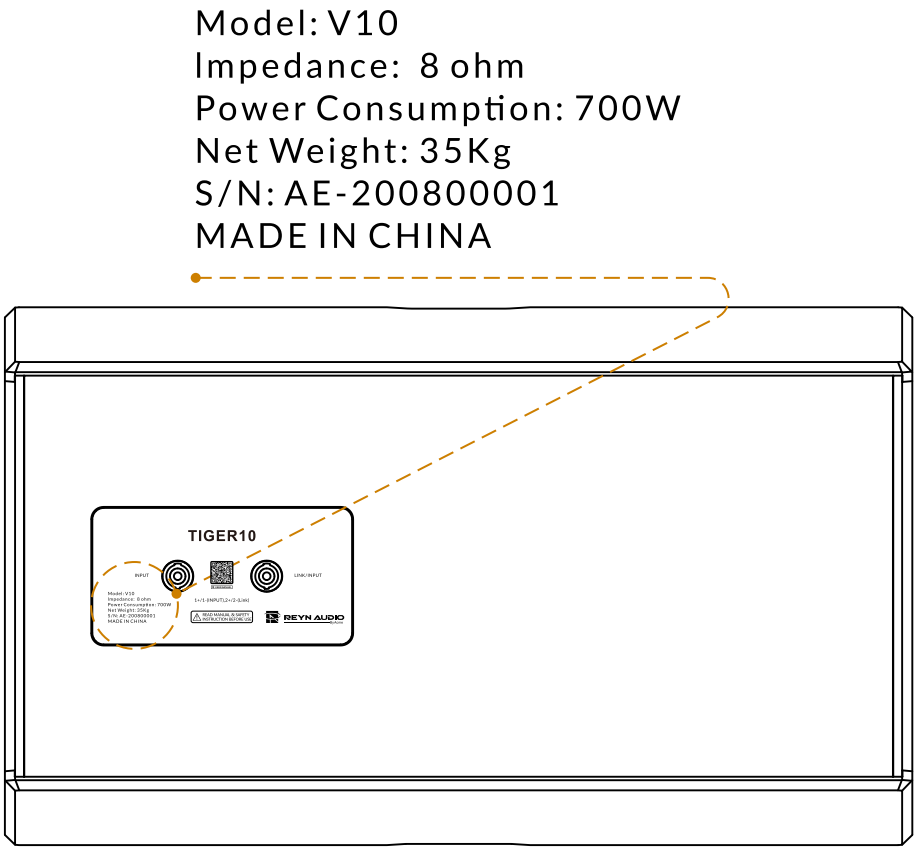

 © 2025 Reyn Audio 保留所有权利

V10 音箱箱体两侧各设置 4 个M8螺纹吊挂点，可分别适配水平吊挂、垂直吊挂两种安装姿态，也能配合单点吊具灵活调整布局，不同吊装工况需选用对应孔位。

模式一：垂直吊装

箱体两侧，设计为吊挂点①②③④，用于垂直吊挂时连接V吊架与固定V连接板衔接下一个箱体，规格为M8。

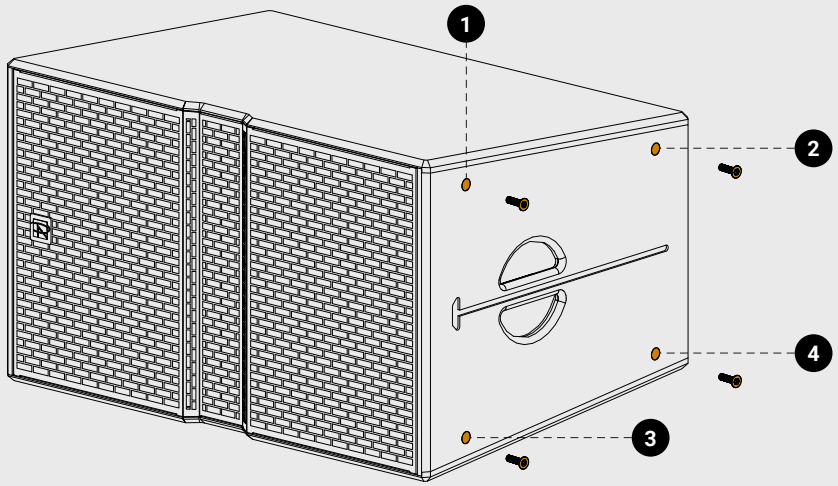

在多只V10矩阵音箱垂直吊挂时：

吊挂点①②：V 吊架连接点位，用于对接上方吊装吊架，承担阵列整体载荷。

吊挂点③④：V 连接板连接点位，负责箱体之间的角度拼接。

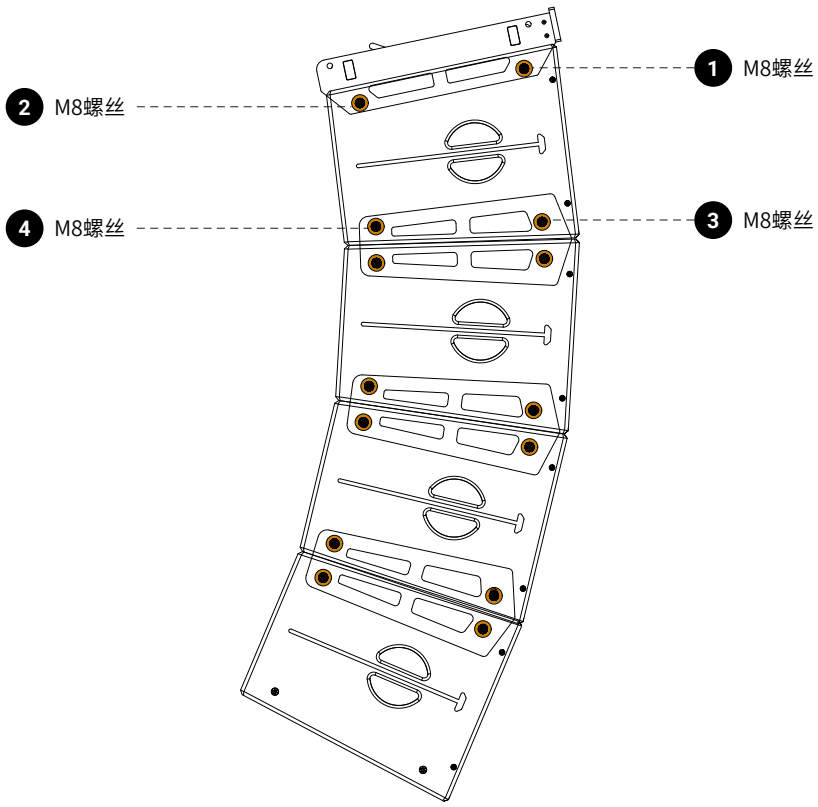

 © 2025 Reyn Audio 保留所有权利

V10 音箱箱体两侧各设置 4 个M8螺纹吊挂点，可分别适配水平吊挂、垂直吊挂两种安装姿态，也能配合单点吊具灵活调整布局，不同吊装工况需选用对应孔位。

模式二：单只水平吊装

箱体两侧，设计为吊挂点①②③④，用于单只水平吊挂时连接V吊架，规格为M8。

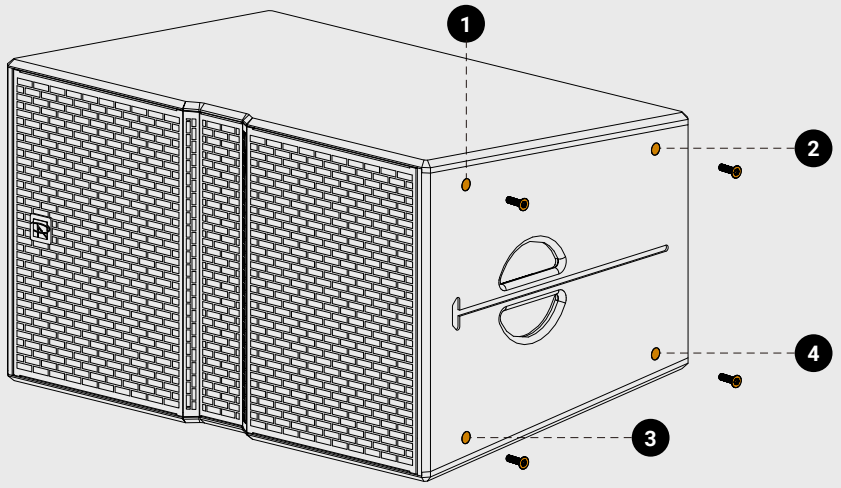

在单只V10矩阵音箱水平吊挂时：

吊挂点①②③④：V 吊架连接点位，用于对接上方吊装吊架，承担阵列整体载荷。

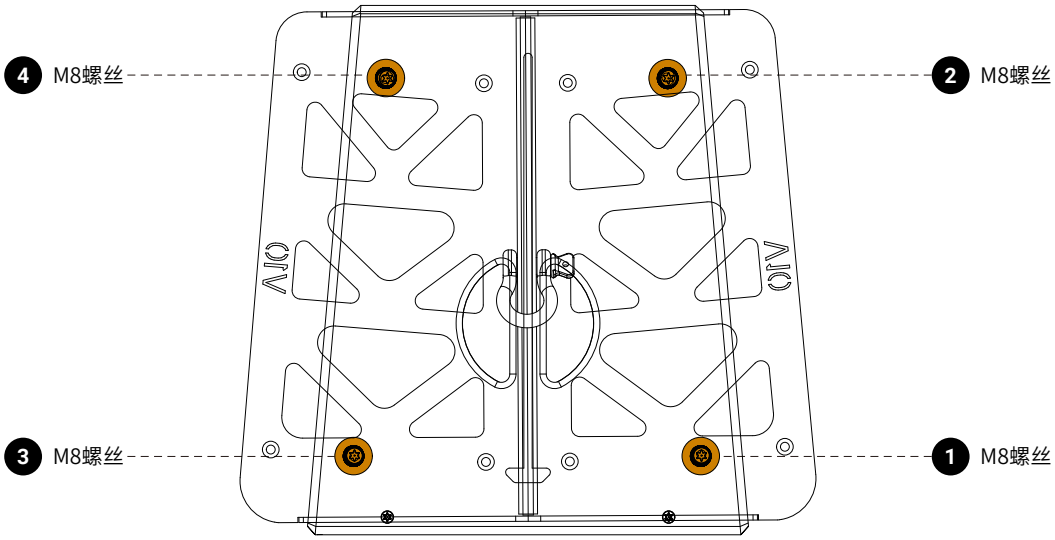

 © 2025 Reyn Audio 保留所有权利

V10 音箱箱体两侧各设置 4 个M8螺纹吊挂点，可分别适配水平吊挂、垂直吊挂两种安装姿态，也能配合单点吊具灵活调整布局，不同吊装工况需选用对应孔位。

模式三：多只水平吊装

箱体两侧，设计为吊挂点①②③④，用于垂直吊挂时连接V吊架与固定V连接板衔接下一个箱体，规格为M8。

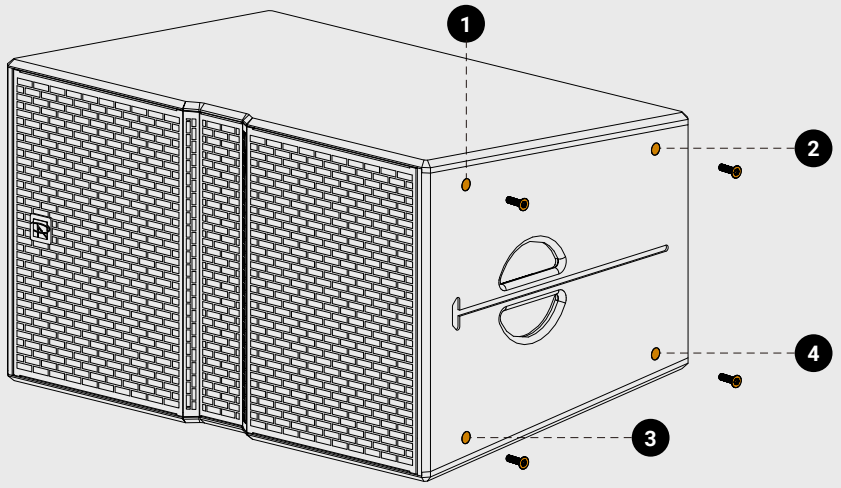

在多只V10矩阵音箱水平吊挂时：

吊挂点①②：V 连接板连接点位，负责箱体之间的角度拼接。

吊挂点③④：V 吊架连接点位，用于对接上方吊装吊架，承担阵列整体载荷。

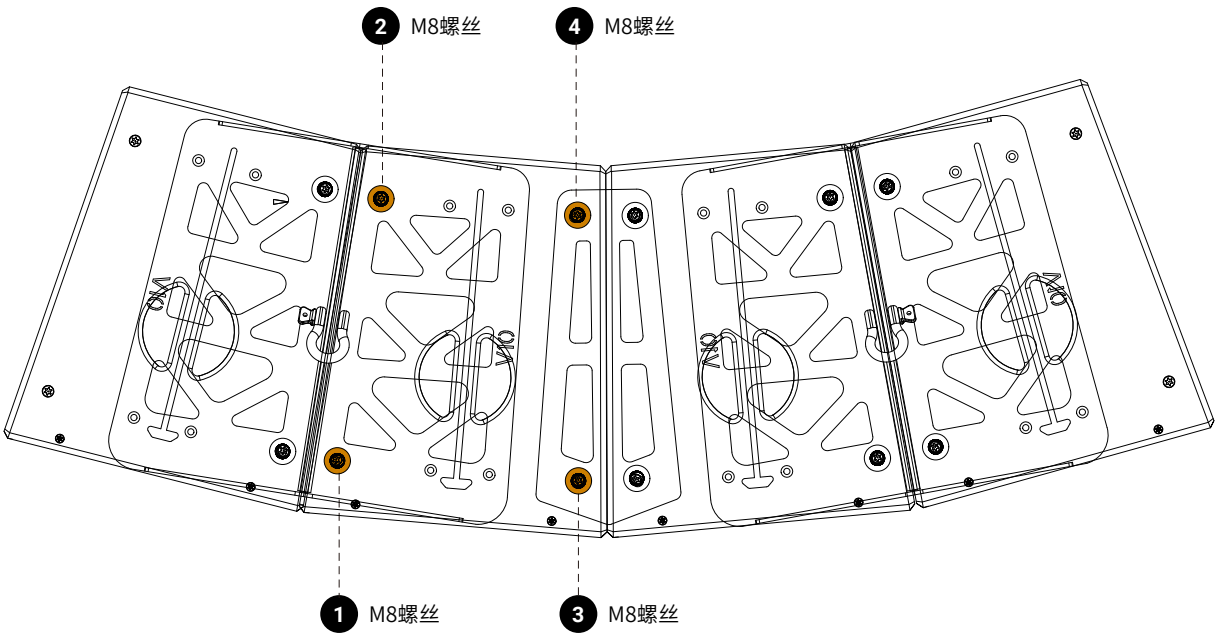

 © 2025 Reyn Audio 保留所有权利

- **V吊架为一体化设计，既能吊装单只灵活调整布局，也可配合衔接件用于多只音箱的使用，其活动卸扣可按需调节；为音箱吊挂提供均匀受力支撑。**

  注意：吊挂前需明确中心活动卸扣固定的预设，错装孔位将导致音箱悬伸方向偏差，仿真声场与实际覆盖产生偏差，甚至引发因受力不当而变形。

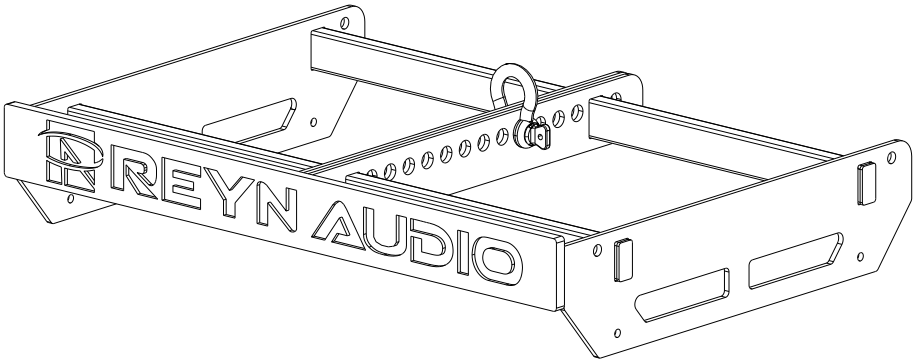

框架与音箱安装完成后，需进行“静态检查 + 动态测试”：

静态下观察框架是否有明显弯曲、倾斜。

动态下可轻推箱体，无异常晃动或异响，确认无误后方可投入使用。

 © 2025 Reyn Audio 保留所有权利

- **V10 吊架为一体化设计，能配合单点吊具灵活调整布局，也可作为衔接件用于两只音箱的衔接使用，其卸扣活动吊耳可按需调节；为音箱吊挂提供均匀受力支撑。**

注意：吊挂前需明确中心吊装卸扣固定的预设功能，错装孔位将导致线阵悬伸方向偏差，甚至引发延伸梁因受力不当而变形。

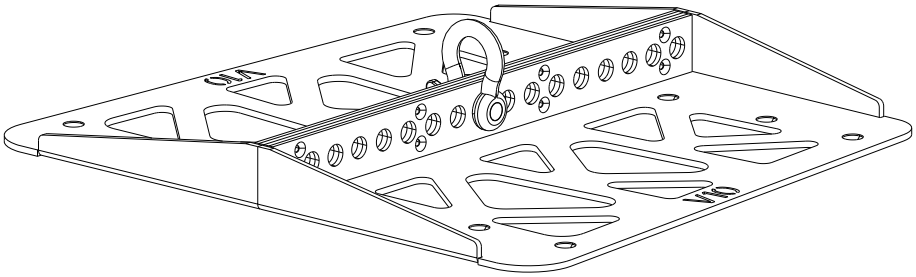

框架与音箱安装完成后，需进行“静态检查 + 动态测试”：

静态下观察框架是否有明显弯曲、倾斜。

动态下可轻推箱体，无异常晃动或异响，确认无误后方可投入使用。

 © 2025 Reyn Audio 保留所有权利

- **1.V 连接板为 V10 阵列专用拼接配件，装配于相邻两只箱体之间，通过 M8 螺丝锁紧固定。**
- **V 连接板用于V系列多箱阵列拼接，通过长槽孔限定相邻箱体俯仰夹角，搭建弧形阵列；将多只音箱锁固为整体结构，分散吊装应力，确保阵列实际弯曲形态与声学仿真一致，保障声场覆盖效果。**

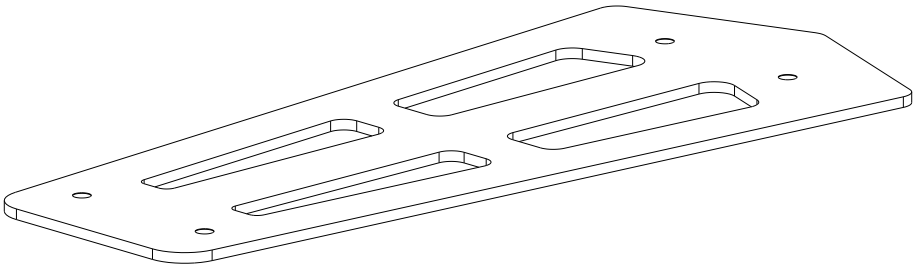

框架与音箱安装完成后，需进行“静态检查 + 动态测试”：

静态下观察框架是否有明显弯曲、倾斜。

动态下可轻推箱体，无异常晃动或异响，确认无误后方可投入使用。

 © 2025 Reyn Audio 保留所有权利

模式一：垂直吊挂

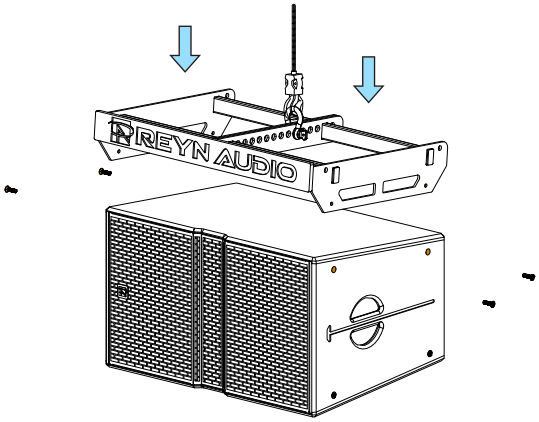

Step 1

首先将 V 吊架对准箱体两侧吊孔。并使用电动螺丝刀拧出专用吊孔的M8螺丝。

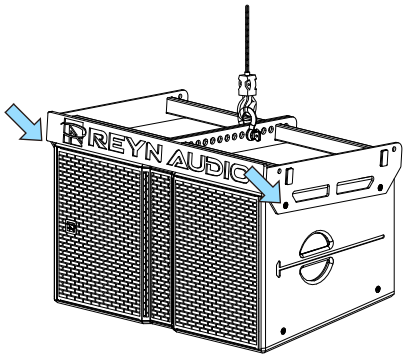

Step 2

使用 M8 螺丝借助电动螺丝刀，把 V 吊架锁紧至箱体顶部的四处螺纹吊挂点位。

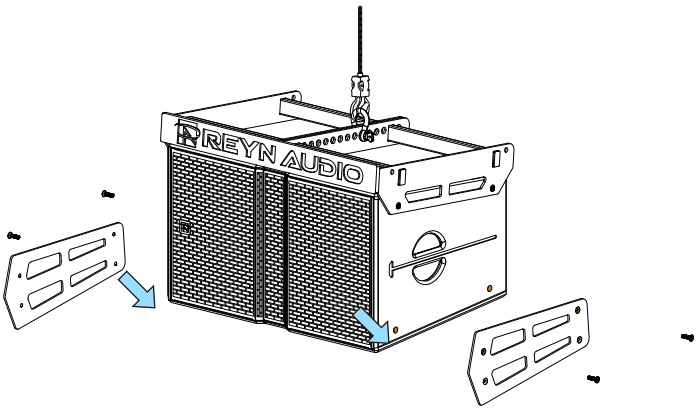

Step 3

随后将 V 连接板安装固定在箱体两侧底部四处螺纹吊挂点。

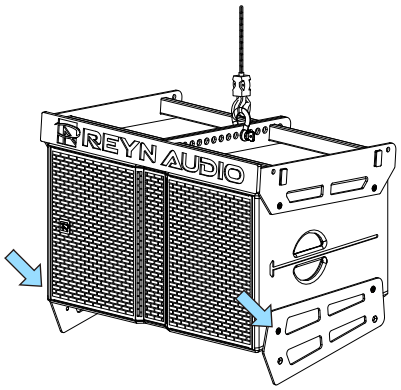

Step 4

完成单箱装配，为接续下一只音箱做好拼接准备。

 © 2025 Reyn Audio 保留所有权利

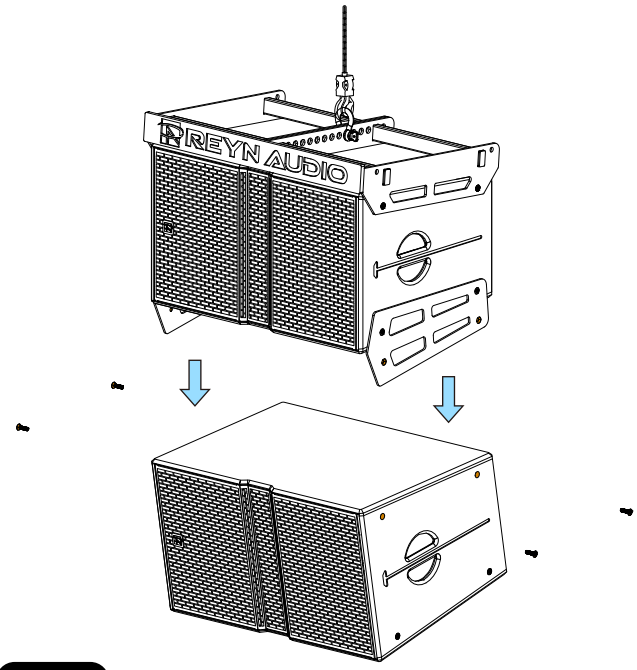

Step 5

随后将第二只音箱箱体顶部两侧吊孔与上方的V连接板对位。

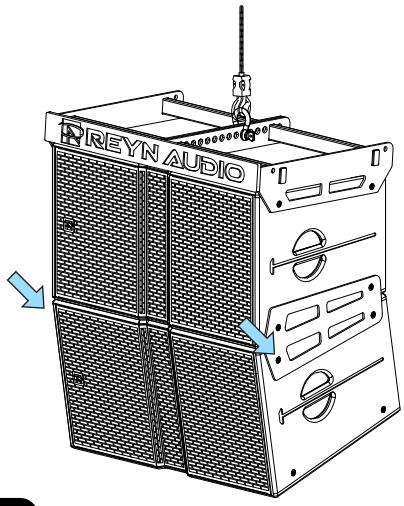

Step 6

使用 M8 螺丝锁紧，完成两只箱体之间的拼接。

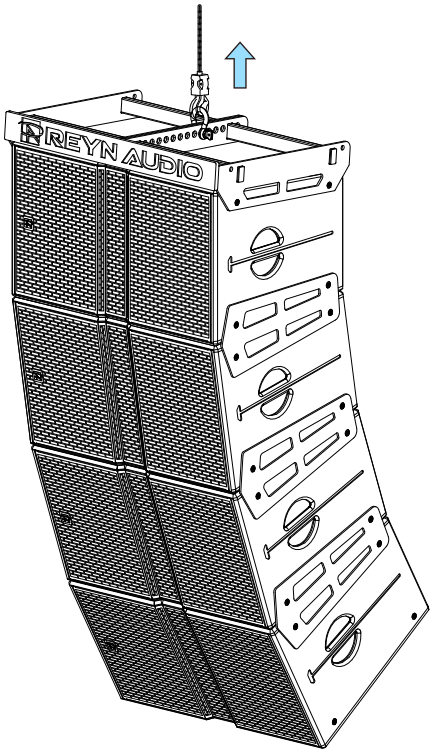

Step 7

重复步骤2-3，连接剩余所需吊挂的音箱，最后使用吊装电机缓慢升起整组音箱。

 © 2025 Reyn Audio 保留所有权利

模式二：水平吊挂（单只）

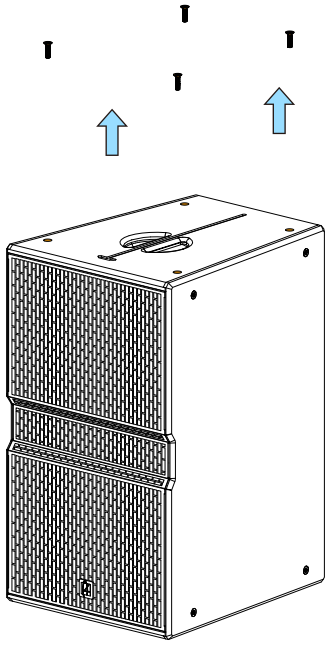

Step 1

先将V30顺时针90°将箱体竖立，放置在吊挂位置下方。并使用电动螺丝刀把专用吊孔螺丝拧出。

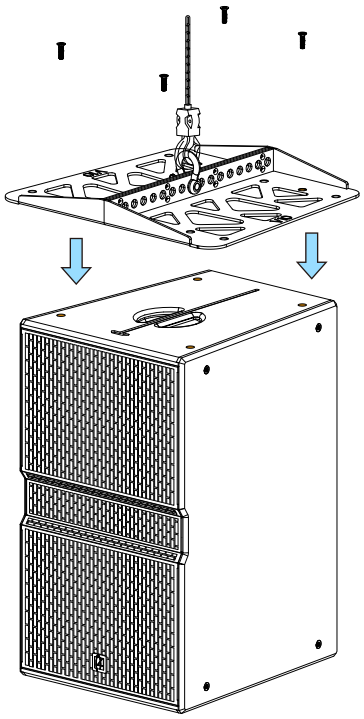

Step 2

将 V30 水平吊架对准箱体顶部四处螺纹吊挂点。

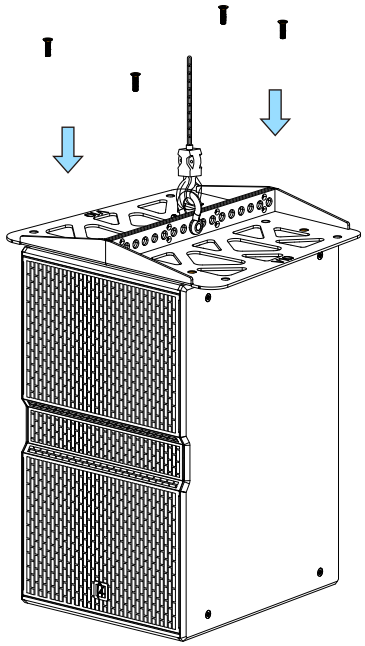

Step 3

使用电动螺丝刀配合 M8 螺丝，紧固至箱体顶部四处螺纹吊挂点位。

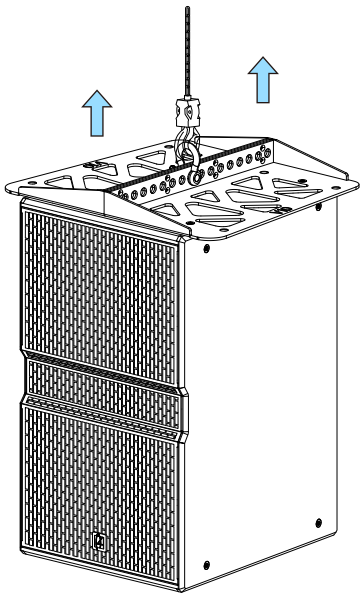

Step 4

最后使用吊装电机缓慢升起音箱。

 © 2025 Reyn Audio 保留所有权利

多只V10 矩阵音箱组合水平吊挂

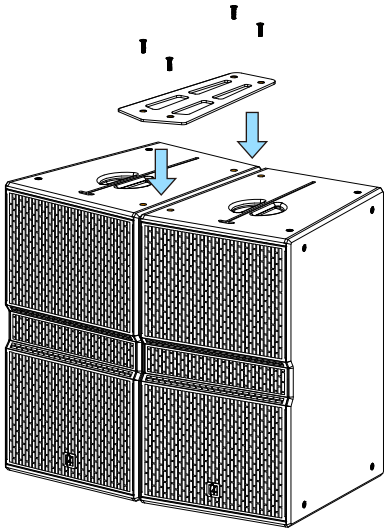

Step 1

将 V30 箱体顺时针旋转 90° 调整为水平吊挂姿态，放置于吊挂点位下方安全作业区域，将 V 连接板对准两只箱体顶部外侧吊挂螺纹孔。

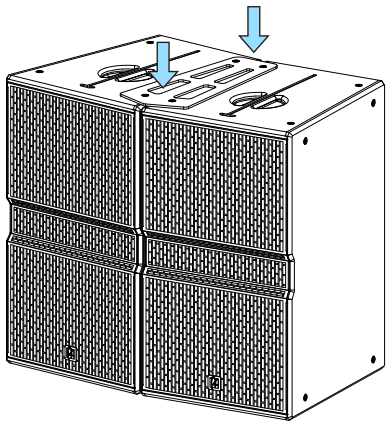

Step 2

使用 M8 螺丝锁紧，完成两只箱体之间的连接。

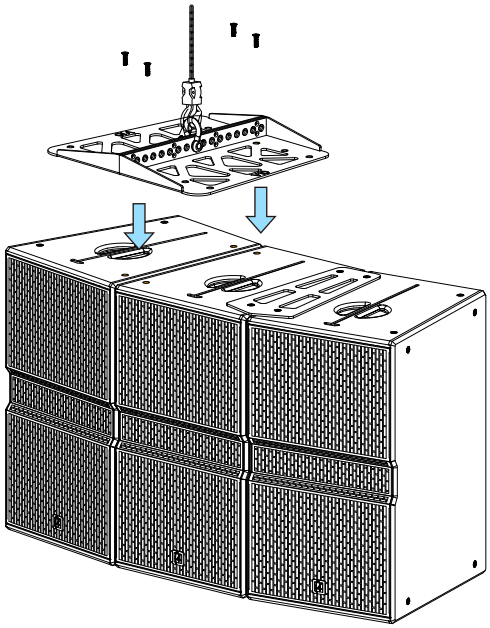

Step 3

将两台 V30 箱体并排对齐，把水平 V 吊架对准两只箱体顶部内侧吊挂螺纹孔。

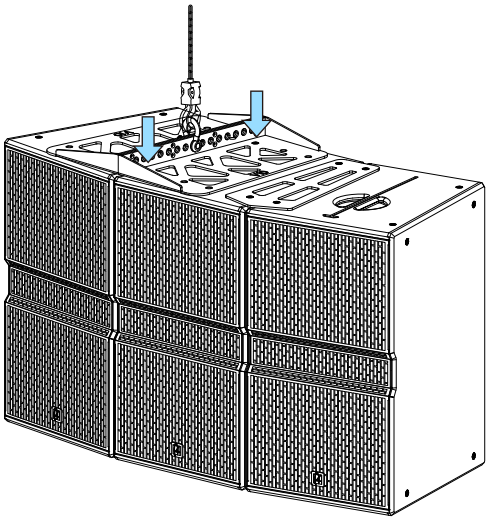

Step 4

采用 M8 螺丝，使用电动螺丝刀完成锁紧固定。

 © 2025 Reyn Audio 保留所有权利

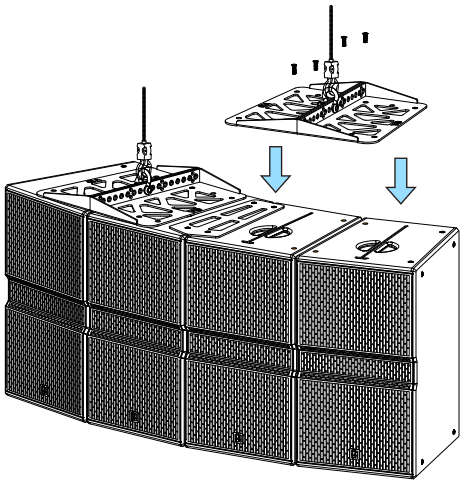

Step 5

将两台 V30 箱体并排对齐，把水平 V 吊架对准两只箱体顶部内侧吊挂螺纹孔。

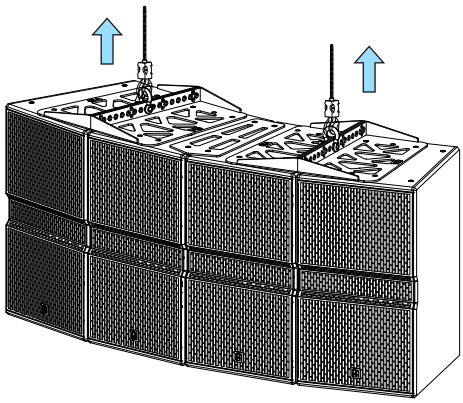

Step 6

使用 M8 螺丝锁紧，完成两只箱体之间的连接。
如需继续拼接更多箱体，重复步骤 2 3，依次完成剩余箱体与连接件装配，组成完整水平阵列。

 © 2025 Reyn Audio 保留所有权利

六. 配件规格——V吊架

作为矩阵系统稳固可靠的吊挂核心部件，该吊架既能保障矩阵音箱的安全稳定运行，又可助力矩阵系统在中小型场地实现更优的声场覆盖，让声音均匀扩散，有效提升整体听觉体验；同时具备稳定的安全承载能力，便于工作人员快速完成音箱安装、角度与位置调整，兼顾安全性与实用性。

特征

- ✓ 适用于 V30 / V10 矩阵音箱
- ✓ 采用耐腐蚀性好的 SUS304 不锈钢材质处理
- ✓ 吊架主体表面采用黑色十年户外砂面烤漆

卸扣 X 1 pcs

装配

模式一：垂直吊挂

Step 1 依据吊装需求在中心延伸梁上选定活动吊耳的适配安装孔位，随后安装配套的吊耳；操控吊具下放挂钩，使其与吊架上预装的卸扣精准对接。

Step 2 使用 M8 螺丝借助电动螺丝刀，把 V 吊架锁紧至箱体顶部的四处螺纹吊挂点位。

Step 3 随后配合V连接板精准连接所需音箱数量。

 © 2025 Reyn Audio 保留所有权利

规格

适用机型：	V10 / V30	尺寸(宽x深x高)：	740×520×137 mm (29.1"x20.5"x5.4")
产品码：	63584641	净重：	12 kg (26.5 lbs)
规格：	最大承载一吊四		

三视图

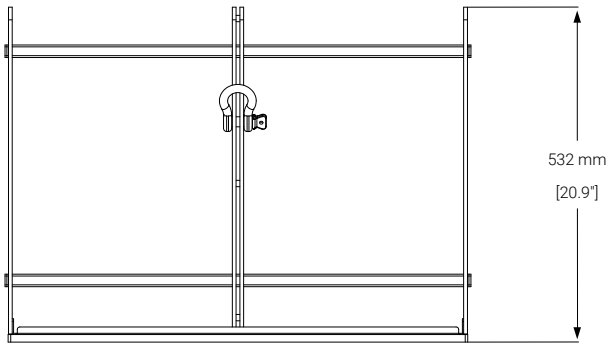

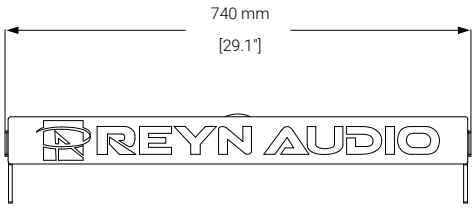

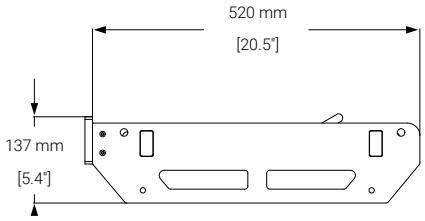

 © 2025 Reyn Audio 保留所有权利

六. 配件规格——V10水平吊架

V10 水平吊架，矩阵声学架构的力量支点。承袭精密工业设计理念，以高强度镂空锻造结构，全盘承接整套阵列的全部载荷，将重量稳妥引渡至上方承重桁架。巧妙的载荷隔离设计，使箱体螺纹吊点免于重载侵蚀，从结构本源筑牢阵列吊装的安全底线。

特 征

- ✓ 适用于 V10 矩阵音箱
- ✓ 采用耐腐蚀性好的 SUS304 不锈钢材质处理
- ✓ 吊架主体表面采用黑色十年户外砂面烤漆

卸扣 X 1 pcs

装 配

模式二：水平吊挂（单只）

Step 1 将 V10 水平吊架对准箱体顶部四处螺纹吊挂点，使用工具固定吊架与音箱。

Step 2 可配合V连接板连接多只音箱实现声场优化。

 © 2025 Reyn Audio 保留所有权利

规格

适用机型：	V10	尺寸(宽x深x高)：	553×490×65 mm (21.8"x19.3"x2.6")
产品码：	63584642	净重：	10 kg (22 lbs)
规格：	最大承载一吊二		

三视图

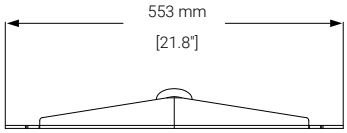

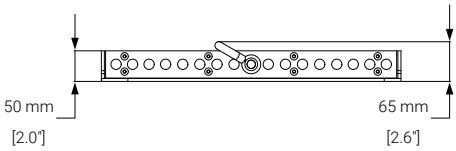

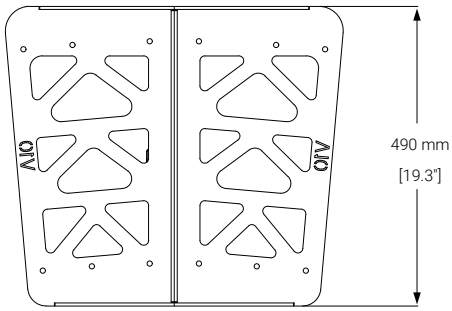

 © 2025 Reyn Audio 保留所有权利

六. 配件规格——V连接板

V 连接板为矩阵箱体间专用拼接构件，实现音箱之间刚性机械连接，保障阵列拼接几何精度，支持多箱拓展组建垂直阵列或水平矩阵；连接板传递相邻箱体载荷。保障箱体之间连接牢固可靠。

特征

- ✓ 适用于 V30 / V10 矩阵音箱
- ✓ 采用耐腐蚀性好的 SUS304 不锈钢材质处理
- ✓ 连接架主体表面采用黑色十年户外砂面烤漆

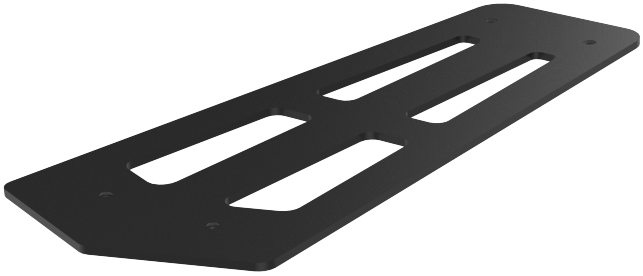

装配

支持 V 系列多箱拓展组建垂直阵列或水平矩阵

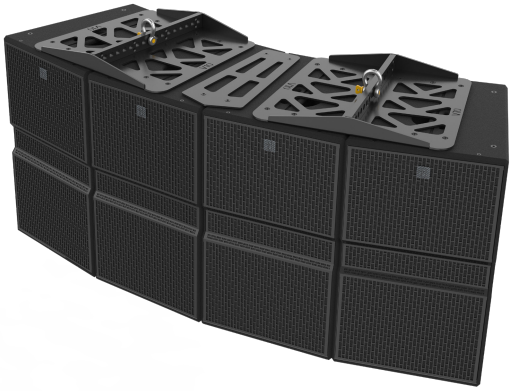

 © 2025 Reyn Audio 保留所有权利

规格

适用机型	V10 / V30	尺寸(宽x深x高)：	459×179×5 mm (18.0"x7.0"x0.2")
产品码：	63584644	净重：	2 kg (4.4 lbs)
规格：	最大承载二连接二		

三视图

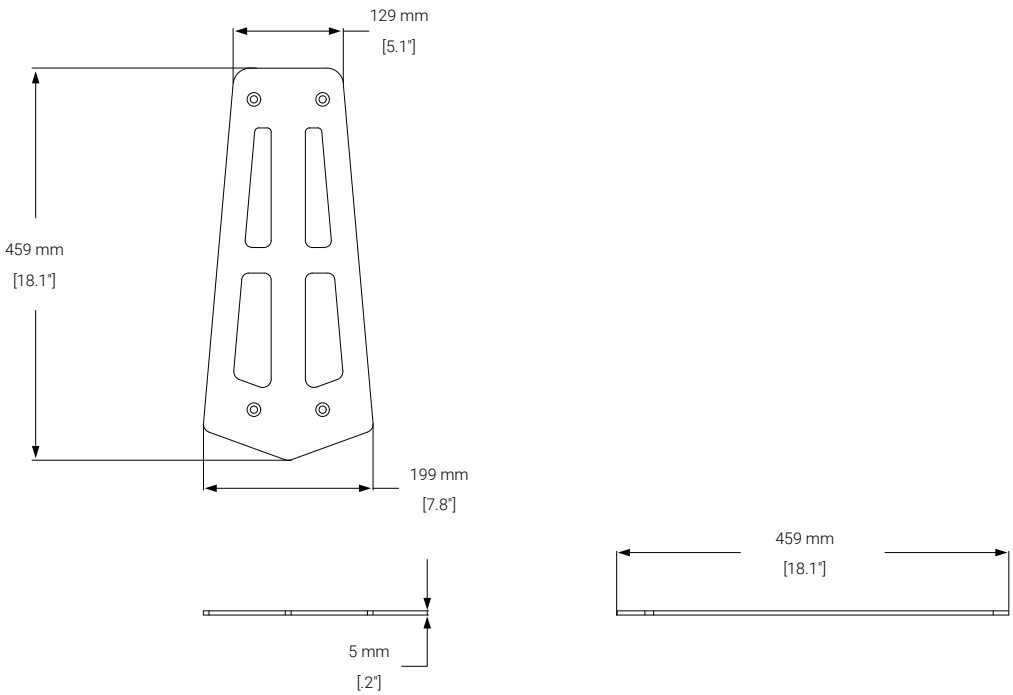

 © 2025 Reyn Audio 保留所有权利

六. 配件规格——1/2 卸扣

它能轻松承载大型线阵列系统整体载荷，即便面对动态工况下的瞬时冲击力，也能始终保持结构稳定，为每一套悬挂系统提供持久、稳定的安全保障。

规格

型号：	1/2	额定承载重量：	2 t以内
产品码：	3002003760	安全系数：	6 倍
规格：	美式弓形(BW),G-209 优质合金结构钢		

三视图

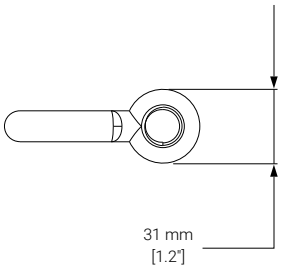

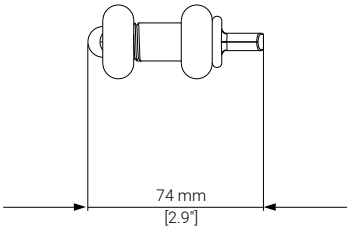

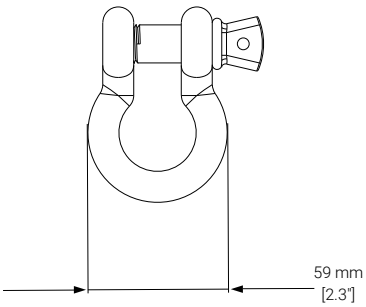

 © 2025 Reyn Audio 保留所有权利